THE POWER WAVES
Volume: 20 ● No. 7 ● July 2017
MONTHLY JOURNAL OF KERALA ELECTRICITY OFFICERS' FEDERATION

4 എഡിറ്റോറിയൽ
എർത്തിംഗിലൂടെ വൈദ്യുതി സുരക്ഷയും സംരക്ഷണവും
എസ്. വിജയൻ

6 OUR VIEWS
ചരക്ക് സേവന നികുതി പ്രതീക്ഷകളും ആശങ്കകളും
അനന്തകൃഷ്ണൻ.എം.ജി

8 സമകാലികം
ജിഎസ്ടിയും കേരളത്തിന്റെ ഭാവിയും
സി ആർ ജോസ്പ്രകാശ്

12 TECH
Fan Regulators and Energy Savings

15 TECH
Electricity Parameters related to Safety

17 വായന
ഖസാക്കിന്റെ ഇതിഹാസം ഒരു വായന
ചന്ദ്രൻ കണ്ണഞ്ചേരി

18 യാത്ര
ഒരു മണാലിയൻ അപാരത
റ്റി. ശ്രീഹരി, കോഴിക്കോട്

21 പരിസ്ഥിതി
പുഷ്പമേള 2017
പി.എൻ. ബിജു

22 STAFF CORNER

24 സാഹിത്യം
ഓർമ്മകളിൽ ഒരു സുൽത്താൻ
പി ജെ വർഗീസ് മലമേൽ

CHIEF EDITOR: **S Vijayan** ● EDITOR: **M G Anandakrishnan** ● EDITORIAL BOARD: **P N Biju, N V Joshy, Chandran Kannancheri, N Manylal, K G Madhukumar, T Sreehari (North Zone), R Appukuttan (Central Zone), Noble Gulab S T (South Zone)**
MANAGER: **N Shabu 8547735660**
COMMITTEE MEMBERS: **P C Prasad, Sivatmajan Achari V T** Design&Layout: **Ratheesh Kumar**

For correspondence: Editor, The Power Waves, Kerala Electricity Officers Federation, Chitharanjan Smarakom, Thycaud, Thiruvananthapuram 695 014. Phone : 0471 2332772, 2329221

Views expressed in articles published in the 'Power Waves' may not necessarily be the views of the Federation. 'Power Waves' however, welcomes free expression of divergent views and exchange of ideas through its pages.

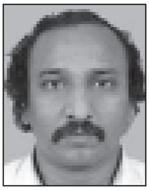

എർത്തിംഗിലൂടെ വൈദ്യുതി സുരക്ഷയും സംരക്ഷണവും

വൈദ്യുതി സുരക്ഷയ്ക്കും വൈദ്യുതി നഷ്ടം ഒഴിവാക്കുന്നതിനും എർത്തിംഗ് വളരെ ഉപകരിക്കുന്നു. ഉപഭോക്താക്കൾ എർത്ത് ലീക്കേജ് സർക്യൂട്ട് ബ്രേക്കറുകൾ (ഇ.എൽ.സി.ബി) ഇന്ന് വ്യാപകമായി ഉപയോഗിക്കുന്നുണ്ട്.

ഉപഭോക്താക്കളുടെ വയറിംഗിൽ ഉണ്ടാകുന്ന തകരാറുകൾ കാരണം വൈദ്യുതി നഷ്ടം സംഭവിക്കുകയാണങ്കിലോ, ഉപഭോക്താക്കൾ വൈദ്യുതിയുമായി സമ്പർക്കത്തിലാവുകയോ ചെയ്യുകയാണെങ്കിൽ എർത്ത് ലീക്കേജ് സർക്യൂട്ട് ബ്രേക്കറുകൾ ഉടൻ തന്നെ പ്രവർത്തിക്കുന്നു ഇതിന്റെ ഫലമായി സർക്യൂട്ടിലേക്കുള്ള വൈദ്യുതി ബന്ധം വേർപെടുത്തുന്നു. സർക്യൂട്ടിലെ തകരാറുകൾ മാറിയതിനുശേഷമേ ഇ.എൽ.സി.ബി. പൂർവ്വസ്ഥിതിയിലാവുകയുള്ളൂ. ജീവനും വൈദ്യുതിയും സംരക്ഷിക്കുന്നതിന് ഇ. എൽ.സി.ബി.കൾ വഹിക്കുന്ന പങ്ക് വളരെ വലുതാണ്.

ഉയർന്ന വോൾട്ടേജിലും (എച്ച്.ടി) താഴ്ന്ന വോൾട്ടേജിലുമുള്ള (എൽ.ടി) ലൈനുകളിൽ സുരക്ഷയ്ക്കും തകരാറുകൾ ഉണ്ടാകാതിരിക്കുന്നതിനും യഥാക്രമം സർക്യൂട്ട് ബ്രേക്കറുകളും ഫ്യൂസുകളും ഉപയോഗിച്ചുവരുന്നു.

വൈദ്യുതി വിതരണ ട്രാൻസ്ഫോർമറുകളുടെ ന്യൂട്രൽ പോയിന്റും ബോഡിയും വൈദ്യുതി വിതരണ ലൈനുകളുടെ ന്യൂട്രൽ പോയിന്റും, ഉയർന്ന വോൾട്ടേജുള്ള വൈദ്യുതി വിതരണ ലൈനുകളിലെ എല്ലാ വൈദ്യുതി പോസ്റ്റുകളിലെയും ഇരുമ്പുഭാഗങ്ങളും ഇൻഡ്യൻ സ്റ്റാൻഡേർഡ് പ്രകാരം എർത്ത് ചെയ്യണമെന്ന് കർശനമായ വ്യവസ്ഥയുണ്ട്. അതുപോലെ തന്നെ താഴ്ന്ന വോൾട്ടേജുള്ള വിതരണ ലൈനുകളിലെ പോസ്റ്റുകളിൽ വൈദ്യുതി ലൈനിനൊപ്പം ഒരു എർത്ത് വയർ കൂടി സ്ഥാപിക്കണമെന്നും ഓരോ അഞ്ചാമത്തെ പോസ്റ്റും അവസാനത്തെ പോസ്റ്റും എർത്ത് ചെയ്യണമെന്നും വ്യവസ്ഥയുണ്ട്. ഇത്തരം കീഴ്വഴക്കം കൃത്യമായി പാലിക്കാതിരുന്നാൽ വൈദ്യുതാപകടത്തിനും വൈദ്യുതോർജ നഷ്ടത്തിനും കാരണമാകുന്നു.

എച്ച്.ടി. ലൈനുകളുടെ പോസ്റ്റുകൾ എർത്തിംഗ് ഇല്ലാത്തതിന്റെ ഫലമായി ഇൻസുലേറ്റർ തകരാറിലാകുന്ന സമയത്ത് കോൺക്രീറ്റ് പോസ്റ്റ് നശിക്കുകയും ഇരുമ്പ് പോസ്റ്റ് നിൽക്കുന്ന ഭാഗത്തെ മണ്ണ് ചുട്ട് പഴുക്കുകയും ചെയ്യുന്ന സംഭവങ്ങൾ വരെ ഉണ്ടായിട്ടുണ്ട്.

ആയിരക്കണക്കിന് വിതരണ ട്രാൻസ്ഫോർമറുകളും ലക്ഷക്കണക്കിന് വൈദ്യുതി മീറ്ററുകളും കേടാകുന്നതിന്റെ പ്രധാന കാരണം ആ സ്ഥലങ്ങളിലെ ട്രാൻസ്ഫോർമറുകളിലെയും ന്യൂട്രൽ ലൈനിലെയും എർത്തിംഗ് കൃത്യമല്ലാത്തതുകൊണ്ടാണ്. അടിക്കടി ട്രാൻസ്ഫോർമർ കേടാകുന്നതും ഇലക്ട്രോണിക് വൈദ്യുതി മീറ്ററുകൾ വൻതോതിൽ തകരാറിലാകു

ന്നതും ഒഴിവാക്കുന്നതിന് എർത്തിംഗി ലൂടെ കഴിയുന്നതാണെന്ന് ഈരാറ്റു പേട്ട ഇലക്ട്രിക്കൽ സെക്ഷനിലെ മേച്ചാൽ ട്രാൻസ്ഫോർമർ സ്റ്റേഷനിൽ നടത്തിയ പഠന പ്രവർത്തനങ്ങളിൽ നിന്നും മനസ്സിലാക്കാൻ കഴിഞ്ഞിട്ടുണ്ട്. ഇത്തരം പ്രവർത്തനങ്ങൾ വ്യാപകമാ ക്കുന്നതിലൂടെ ഉപകരണങ്ങളെ സംര ക്ഷിച്ച് കനത്ത സാമ്പത്തിക നഷ്ടം ഒഴിവാക്കാനാവുന്നതാണ്.

എല്ലാ അഞ്ചാമത്തെയും പോസ്റ്റി ലെ ന്യൂട്രൽ ലൈൻ എർത്ത് ചെയ്തി ല്ലായെങ്കിൽ ന്യൂട്രൽ ലൈനിൽ 30 വോൾട്ടേജ് മുതൽ 80 വോൾട്ടേജ് വരെ ഉണ്ടാകുന്നു. ഉപഭോക്താക്കളുടെ വൈദ്യുതി ഉപഭോഗത്തിന്റെ ഏറ്റക്കു റച്ചിലുള്ള പ്രധാനമായും വൈകു ന്നേരം 6 മണിമുതൽ രാത്രി10 മണി വരെയുള്ള സമയത്താണ് സൂചിപ്പിച്ച തരത്തിൽ ന്യൂട്രൽ ലൈനിൽ വോൾട്ടേജ് ഉണ്ടാകുന്നത്. ക്രമാതീത മായ ഈ ഗ്രൗണ്ട് വോൾട്ടേജാണ് ഇല ക്ട്രോണിക് വൈദ്യുതി മീറ്ററുകളെ കേടാക്കുന്നത്. കൂടാതെ മിന്നലും ലൈനുകൾ കൂട്ടിമുട്ടുന്നതുകാരണവും ഉണ്ടാകുന്ന ഉയർന്ന വോൾട്ടേജിൽ വൈദ്യുതി മീറ്ററുകൾ കേടാകുന്നുണ്ട്.

വൈദ്യുതി ഉപഭോഗത്തിന്റെ അളവ് അസംതുലനാവസ്ഥയിലാവുമ്പോൾ ഉണ്ടാകുന്ന ന്യൂട്രൽ വോൾട്ടേജ് കാരണം ഉപഭോക്താക്കൾക്ക് വോൾട്ടേജ് കുറയുന്നു. വിതരണ ലൈനിലെ ന്യൂട്രൽ എർത്തു ചെയ്തി ട്ടുള്ള സാഹചര്യങ്ങളിൽ ന്യൂട്രൽ വോൾട്ടേജ് കുറയ്ക്കുന്നതിനും ഉപഭോ ക്താക്കൾക്ക് കൃത്യ അളവിൽ വോൾട്ടേജ് ഒരു പോലെ എല്ലായി ടത്തും ലഭിക്കുകയും ചെയ്യുന്നു.

വോൾട്ടേജ് കുറയുന്നതുകാരണം ഉപഭോക്താക്കളുടെ വൈദ്യുതോപകര ണങ്ങളുടെ പ്രവർത്തനക്ഷമത ഗണ്യ മായി കുറയുന്നതിലൂടെ ഉപഭോഗം കുറയുകയും ഉപകരണങ്ങൾ ക്രമാതീ തമായി ചൂടായി അവയുടെ ആയുർ ദൈർഘ്യം കുറയുവാനും ഇടയാകു ന്നു. ന്യൂട്രൽ ലൈനിലെ എർത്തിംഗും ട്രാൻസ്ഫോർമറുകളുടെ ടാപ്പിംഗ്സ് സ്റ്റാൻഡേർഡ് അനുസരിച്ചുമായിരു ന്നാൽ ഉപഭോക്താക്കൾക്ക് വേണ്ടത്ര വോൾട്ടേജിൽ വൈദ്യുതി ലഭിക്കും. ഉപ ഭോഗം കൂടുന്നതിലൂടെ ഇക്കാരണ ത്താൽ വൈദ്യുതോപയോഗം കൂടുന്നു. ബോർഡിന്റെ വരുമാനത്തിലെ കുറവ് പരിഹരിക്കുവാനും കഴിയുന്നു.

വോൾട്ടേജ് കുറയുമ്പോൾ വിത രണ ലൈനിൽ കറണ്ട് വർദ്ധിക്കുന്നു. വർദ്ധിത കറണ്ട് ലൈനിലെ റസിസ്റ്റൻ സുമായി ചേർന്ന് വിതരണ ലൈൻ ചൂടാകുന്നതിനും അതിലൂടെ വൻതോ തിൽ വൈദ്യുതി നഷ്ടം ഉണ്ടാകുന്ന തിനും ഇടയാകുന്നു.

വൈദ്യുതി ബോർഡിന്റെ 2015 -16 സാമ്പത്തിക വർഷത്തിലെ പവർ സിസ്റ്റം സ്ഥിതിവിവരക്കണക്കനുസ രിച്ച് ആകെ വിതരണം ചെയ്ത വൈദ്യുതി 22727.34 ദശലക്ഷം യൂണിറ്റും അതിൽ വരുമാനമാക്കാനാ യത് 19513.80 ദശലക്ഷം യൂണിറ്റ് വൈദ്യുതിയുമാണ്. വിൽക്കാൻ കഴി യാതെ നഷ്ടമായ വൈദ്യുതിയുടെ മൂല്യം 1500 കോടി രൂപയോളം വരും. ഇൻഡ്യൻ സ്റ്റാൻഡേർഡ് പ്രകാരമുള്ള ഊർജ മാനേജ്മെന്റിനാൽ പ്രസ്തുത നഷ്ടം ഗണ്യമായി കുറയ്ക്കാം.

എസ്. വിജയൻ
ചീഫ് എഡിറ്റർ

OUR *Views*

അനന്തകൃഷ്ണൻ.എം.ജി ജനറൽ സെക്രട്ടറി

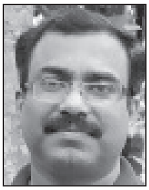

ചരക്ക് സേവന നികുതി പ്രതീക്ഷകളും ആശങ്കകളും

സ്വതന്ത്ര ഇന്ത്യയ്ക്ക് എഴുപത് വയസ്സായിട്ടും കാര്യമായ മാറ്റങ്ങളില്ലാതെ തുടർന്നുവന്ന നികുതി വ്യവസ്ഥയ്ക്ക് സമൂലമായ മാറ്റം വരുത്തിക്കൊണ്ട് ചരക്ക് സേവന നികുതി (Goods and Service Tax) നിലവിൽ വന്നു. ജൂൺ 30-ാം തീയതി അർദ്ധരാത്രിയിലെ പാർലമെന്റ് സമ്മേളനത്തോടുകൂടി ഒറ്റ നികുതി ഘടനയിലേയ്ക്ക് രാജ്യം പ്രവേശിച്ചു. ഏകദേശം 15 ഓളം വർഷങ്ങളായി തുടരുന്ന ദീർഘകാലത്തെ ചർച്ചകൾക്കും വാദപ്രതിപാദങ്ങൾക്കും ശേഷമാണ് ഏകീകൃത നികുതി വ്യവസ്ഥ യാഥാർത്ഥ്യമായത്. ജമ്മൂകാശ്മീർ തലസ്ഥാനമായ ശ്രീനഗറിൽ ചേർന്ന ചരക്കു സേവന നികുതി നിർണ്ണയ കൗൺസിൽ 1200 ഓളം ചരക്കുകൾക്ക് ബാധകമായ നികുതി നിരക്കുകൾ പ്രഖ്യാപിച്ചിട്ടുണ്ട്. പുതിയ നികുതി വ്യവസ്ഥ നിലവിൽ വന്ന ദിവസം മുതൽ വിവിധ സംസ്ഥാനങ്ങളിൽ ഈ നിരക്കുകൾ ബാധകമായിരിക്കും.

ഏതൊരു നികുതി വ്യവസ്ഥയിലും മൗലികമായ മാറ്റങ്ങൾ വരുത്തുമ്പോൾ ഒരു വിഭാഗത്തിന് നഷ്ടവും മറ്റൊരു വിഭാഗത്തിന് ലാഭവും ഉണ്ടാകുക സാധാരണമാണ്. എന്നാൽ ചരക്ക് സേവന നികുതിയുടെ കാര്യത്തിൽ ഈ രണ്ടു സാധ്യതകളും ഉണ്ടായിട്ടില്ല. ലാഭ നഷ്ടമില്ലാത്ത മാറ്റമായിരിക്കും GST യുടെ വരവോടെ ഉണ്ടാവുക. അതുകൊണ്ടാണ് ഇതിനെ റവന്യൂ ന്യൂട്രൽ ആണെന്ന് വിശേഷിപ്പിക്കുന്നത്. നാല് സ്ളാബുകൾ മാത്രമുള്ള പുതിയ നികുതി ഘടനയ്ക്ക് ഒരു പുരോഗമന പരിവേഷം ഉണ്ട്. മറ്റു രാജ്യങ്ങളിൽ നിലനിൽക്കുന്ന സമാന രൂപത്തിലുള്ള നികുതി വ്യവസ്ഥകളിൽ നിന്നും ചരക്കു സേവന നികുതിയെ വേർപെടുത്തി നിർത്തുന്നതും ഇതാണ്. സ്വത്തിന്റെ ഉടമസ്ഥതയിലും വരുമാനത്തിന്റെ നിലവാരത്തിലും ധാരാളം അസമത്വങ്ങൾ നിലനിൽക്കുന്ന ഇന്ത്യയിൽ വിതരണമേഖലയിലെ അനീതികൾ പരിഹരിക്കപ്പെടുവാനുള്ള പരിശ്രമങ്ങളെ പിന്നോട്ടടിക്കുന്നതാണ് നിലവിലെ നികുതി വ്യവസ്ഥയിലെ സങ്കീർണ്ണതകൾ. ഇത്തരം സങ്കീർണ്ണതകൾ ഒഴിവാക്കാൻ ചരക്ക് സേവന നികുതി പോലെ പുരോഗമന സ്വഭാവമുള്ളതും ലളിതവുമായ ഒരു നികുതി സമ്പ്രദായം മൂലം കഴിയുമെന്ന് പ്രത്യാശിക്കാം.

2015 മെയ് മാസത്തിൽ GST ഭേദഗതി ബിൽ ലോക്സഭ പാസാക്കിയെങ്കിലും 2016 ആഗസ്റ്റിൽ മാത്രമാണ് രാജ്യസഭയുടെ അംഗീകാരം ലഭിച്ചത്. 2016 സെപ്തംബർ 8 ന് ഭരണഘടന ഭേദഗതി നിയമം 101 നിലവിൽ വരുകയും ചെയ്തു. 2016 സെപ്തംബർ 15 ന് GST കൗൺസിൽ നോട്ടിഫിക്കേഷൻ പുറപ്പെടുവിച്ചതോടുകൂടി ചരക്ക് സേവന നികുതിയിലേയ്ക്കുള്ള മാറ്റത്തിന് തുടക്കമായി. യൂണിയൻ ധനകാര്യമന്ത്രി ചെയർമാനായും സംസ്ഥാനങ്ങളുടെ റവന്യൂ ചാർജ്ജുള്ള കേന്ദ്ര മന്ത്രിയും, സംസ്ഥാനങ്ങളിലെ ധനകാര്യമന്ത്രിമാരും ചേർന്നതാണ് GST കൗൺസിൽ. GST ചുമത്തുവാനും ഒഴിവാക്കപ്പെടുവാനുമുള്ള സാധനങ്ങളും സേവനങ്ങളും ഏതൊക്കെയാണെന്നും അവയുടെ നിരക്കുകൾ സംബന്ധിച്ച് തീരുമാനങ്ങളെടുക്കേണ്ടതും GST കൗൺസിലാണ്. സംസ്ഥാനങ്ങൾ തമ്മിലും, കേന്ദ്രവും സംസ്ഥാനവും തമ്മിലും GST കാര്യത്തിലുണ്ടാകുന്ന തർക്കങ്ങൾ ചർച്ച

ളിലൂടെ പരിഹരിക്കപ്പെടേണ്ട ഉത്തരവാദിത്വവും GST കൗൺസിലിൽ നിക്ഷിപ്തമാണ്. GST കൗൺസിലിൽ ഹാജരായിരിക്കുന്ന അംഗങ്ങളുടെ നാലിൽ മൂന്ന് ഭൂരിപക്ഷത്തോട് മാത്രമേ കൗൺസിലിന് തീരുമാനങ്ങൾ കൈക്കൊള്ളാനാവൂ.

ചരക്ക് സേവന നികുതി നടപ്പിലാക്കുമ്പോൾ വിലകളെ സംബന്ധിച്ചും സാധനങ്ങളുടെ ലഭ്യതയെ സംബന്ധിച്ചുമുള്ള ആശങ്കകളാണ് ജനങ്ങൾക്കുള്ളത്. വിലക്കയറ്റത്തിന് സാധ്യതയില്ലെന്നും അമിതലാഭം എടുക്കാൻ ശ്രമിക്കുന്നവർക്കെതിരെ കർശന നടപടികൾ ഉണ്ടാകുമെന്നും സർക്കാർ ആവർത്തിച്ച് പറയുന്നു. കൃത്രിമ വിലക്കയറ്റം സൃഷ്ടിക്കുന്നവർക്കെതിരെ ആന്റീ പ്രോഫിറ്റിയറിംഗ് പ്രകാരം നടപടി സ്വീകരിക്കുവാൻ GST കൗൺസിലിന് അധികാരമുണ്ട്. ചരക്ക് സേവന നികുതി നിലവിൽ വന്നതോടെ മിക്ക ഉൽപ്പനങ്ങളുടെയും വില കുറയുമെന്ന് പ്രതീക്ഷിച്ചിരുന്നുവെങ്കിലും പലമേഖലയിലും അമിത ചാർജ്ജ് ഈടാക്കുന്ന പ്രവണത കാണപ്പെടുന്നു. GST വന്നതോടെ 80% ഉത്പന്നങ്ങൾക്കും നികുതി കുറഞ്ഞു. അതിന്റെ ആനുകൂല്യം ജനങ്ങൾക്ക് കിട്ടുന്ന രീതിയിൽ കൂടുതൽ ഫലപ്രദമായ ഇടപെടലുകൾ ഉണ്ടാകേണ്ടിയിരിക്കുന്നു. ഗവൺമെന്റിന്റെ സമയോചിതമായ ഇടപെടലുകൾ തൽപരകക്ഷികളുടെ വിലക്കയറ്റം സൃഷ്ടിക്കുന്നതിനുള്ള പ്രവർത്തനങ്ങൾ തിരുത്തുന്നതിന് കാരണമായി എന്നത് പ്രശംസനീയമാണ്.

ജനറൽ ട്രാൻസ്ഫർ നടപടികൾ വേഗത്തിലാക്കണം

ഏപ്രിൽ, മെയ് മാസത്തോടെ പൂർത്തിയാകേണ്ടിയിരുന്ന ജനറൽ ട്രാൻസ്ഫർ നടപടികൾ ഇത്ര വൈകിയിട്ടും പൂർത്തിയാക്കുവാനായിട്ടില്ല. കഴിഞ്ഞ ജനറൽ ട്രാൻസ്ഫറിൽ വിതൂര സ്ഥലങ്ങളിലേയ്ക്ക് സ്ഥലം മാറിപ്പോയ ജീവനക്കാർക്ക് ജനറൽ ട്രാൻസ്ഫർ നടപടികൾ ഈ രീതിയിൽ വൈകുന്നത് കടുത്ത ആശങ്കകൾക്ക് കാരണമായിട്ടുണ്ട്.

ഓൺലൈൻ ജനറൽ ട്രാൻസ്ഫർ നടപടികളുമായി ബന്ധപ്പെട്ട് ജീവനക്കാരുടെ ഇടയിൽ നിലനിൽക്കുന്ന ആശങ്കകളും അനിശ്ചിതത്വവും ഈ പംക്തിയിലൂടെ കഴിഞ്ഞമാസവും ബോർഡ് അധികാരികളുടെ ശ്രദ്ധയിൽപ്പെടുത്തിയതാണ്. ഓൺലൈൻ ജനറൽ ട്രാൻസ്ഫറുമായി ബന്ധപ്പെട്ട് ജീവനക്കാരുടെ സർവ്വീസ് ഇൻഡക്സ് തയ്യാറാക്കുന്നതിനായി ബോർഡ് ഉത്തരവിൽ പറഞ്ഞിരിക്കുന്ന സമവാക്യത്തിന്റെ പരിമിതികൾ പലവേദിയിലും സംഘടന ഉന്നയിച്ചതാണ്.. ആ സമവാക്യം ഉപയോഗിച്ച് ഇൻഡക്സ് തയ്യാറാക്കുമ്പോൾ ഉണ്ടാകുന്ന നീതിപൂർവ്വമല്ലാത്ത വ്യത്യാസങ്ങളും സംഘടന ചൂണ്ടിക്കാട്ടിയിരുന്നു. ഇൻഡക്സ് കണക്കാക്കുന്ന രീതിക്കു പുറമേ ഫ്ളാഗിഡ് പോസ്റ്റുകളുടെ കാര്യത്തിലും, വടക്കൻ ജില്ലയിലെ ജീവനക്കാരുടെ കുറവ് പരിഹരിക്കുവാൻ തെക്കൻ ജില്ലയിലെ ജീവനക്കാരുടെ എണ്ണത്തിലും കുറവ് വരുത്തുന്നതിനെതിരെയും നമ്മുടെ സംഘടന പരസ്യ നിലപാടെടുത്തിട്ടുള്ളതാണ്. ഈ വിഷയം ഉയർത്തിക്കൊണ്ട് സംഘടന പ്രസിദ്ധീകരിച്ച നോട്ടീസും പ്രചരണ പ്രവർത്തനങ്ങളും ജീവനക്കാരുടെ ആശങ്കകൾ വെളിവാക്കുന്നതായിരുന്നു. ഈ വിഷയത്തിൽ ബോർഡിലെ ഓഫീസർമാരുടെ ഇടയിൽ നിലനിന്നിരുന്ന ആശങ്കകളുടെയും അനിശ്ചിതത്വത്തിന്റെയും ആഴവും പരപ്പും ബോർഡ് അധികാരികളുടെ ശ്രദ്ധയിൽപ്പെടുത്താൻ നമ്മുടെ പ്രചരണങ്ങൾക്കായി.

സർവ്വീസ് ഇൻഡക്സ് കണക്കാക്കുന്നതിനുള്ള സമവാക്യത്തിൽ ചിലമാറ്റങ്ങൾ വരുത്തുവാൻ ബോർഡധികാരികൾ തയ്യാറായതിനെ സംഘടന സ്വാഗതം ചെയ്യുകയാണ്. ആ സമവാക്യവുമായി ബന്ധപ്പെട്ട് നമ്മൾ ഉന്നയിച്ചിരുന്ന ആശങ്കകൾക്ക് ഒരു പരിധിവരെ പരിഹാരം കാണാൻ പുതിയ ഇക്വേഷന് ആവും എന്നാണ് പ്രതീക്ഷിക്കുന്നത്. വനിതാ ജീവനക്കാർക്ക് പ്രത്യേക പരിഗണ നൽകുവാനുള്ള തീരുമാനവും, ഡൊമിസൈയിൽ സ്റ്റേഷനിൽ ജോലി ചെയ്യുന്ന ഓഫീസർമാർക്ക് 3 വർഷത്തേക്ക് അവർ ജോലി ചെയ്യുന്ന സീറ്റിൽ പ്രൊട്ടക്ട് ചെയ്ത് നിർത്തുവാനുള്ള നടപടികളും പുതിയ മാനദണ്ഡങ്ങളിൽ ഉൾപ്പെടുത്തുവാനുള്ള തീരുമാനത്തെയും സംഘടന സ്വാഗതം ചെയ്യുകയാണ്.

നമ്മൾ ഉയർത്തിക്കാട്ടിയ ആശങ്കകളിൽ ചിലത് പരിഹരിക്കപ്പെട്ടുവെങ്കിലും ഫ്ളാഗിഡ് പോസ്റ്റുകളുടേതടക്കം പലനടപടികളും സുതാര്യമല്ലാതെ തുടരുന്നത് ഖേദകരമാണ്. ഏപ്രിൽ, മെയ് മാസത്തോടെ പൂർത്തിയാകേണ്ടിയിരുന്ന ജനറൽ ട്രാൻസ്ഫർ നടപടികൾ ഇത്ര വൈകിയിട്ടും പൂർത്തിയാക്കുവാനായിട്ടില്ല. കഴിഞ്ഞ ജനറൽ ട്രാൻസ്ഫറിൽ വിതൂര സ്ഥലങ്ങളിലേയ്ക്ക് സ്ഥലം മാറിപ്പോയ ജീവനക്കാർക്ക് ജനറൽ ട്രാൻസ്ഫർ നടപടികൾ ഈ രീതിയിൽ വൈകുന്നത് കടുത്ത ആശങ്കകൾക്ക് കാരണമായിട്ടുണ്ട്. പുതിയ ഇക്വേഷൻ ഉപയോഗിച്ച് സർവ്വീസ് ഇൻഡക്സ് പ്രസിദ്ധീകരിക്കുകയും ജീവനക്കാർക്ക് റീ ഓപ്ഷൻ നൽകുവാനുള്ള അവസരം എത്രയും പെട്ടന്ന് ഉണ്ടാക്കേണ്ടതുമാണ്. ജീവനക്കാരുടെ ആശങ്കളും ആകുലതകളും പരിഹരിച്ചുകൊണ്ട് നീതിപൂർവ്വവും സുതാര്യവുമായ ജനറൽ ട്രാൻസ്ഫർ സമയബന്ധിതമായി പൂർത്തിയാക്കുന്നതിനുള്ള നടപടികൾ ബോർഡ് മാനേജ്മെന്റിന്റെ ഭാഗത്തുനിന്നും ഉണ്ടാകണം.

സമകാലികം

സി ആർ ജോസ്പ്രകാശ്

ജിഎസ്ടിയും കേരളത്തിന്റെ ഭാവിയും

ജൂൺ 30ന് അർദ്ധരാത്രിയിൽ ചരക്കു സേവന നികുതി (ഗുഡ്സ് ആൻഡ് സർവീസ് ടാക്സ്-ജിഎസ്ടി) നിലവിൽവരികയാണ്. കേന്ദ്ര-സംസ്ഥാന സർക്കാരുകൾ അതാഘോഷമാക്കാൻ തീരുമാനിച്ചിട്ടുണ്ട്. 1954 ൽ ഫ്രാൻസിലും തുടർന്നുള്ള കാലഘട്ടത്തിൽ ലോകത്തെ വിവിധരാജ്യങ്ങളിലും ഫലപ്രദമായി നടപ്പിലാക്കിയ നിയമമാണിത്. ലോകത്ത് ജിഎസ്ടി നടപ്പിലാക്കുന്ന 152-ാമത് രാജ്യമാണ് ഇന്ത്യ. ഈ രാജ്യങ്ങളിൽ ബ്രസീൽ, കാനഡ എന്നീ രാജ്യങ്ങളിൽ മാത്രമാണ് ഇരട്ട ജിഎസ്ടി സംവിധാനം നിലവിലുള്ളത്. ഈ മാതൃകയാണ് ഇന്ത്യയും സ്വീകരിച്ചിരിക്കുന്നത് (കേന്ദ്ര ജിഎസ്ടിയും സംസ്ഥാന ജിഎസ്ടിയും). ഇന്ത്യയിൽ ഈ വിഷയത്തിൽ ചർച്ച തുടങ്ങിയത് 1993 ൽ ആണ്. ഒട്ടേറെ കടമ്പകൾ പിന്നിട്ട് 2014 ഡിസംബറിൽ 122-ാം ഭരണഘടനാ ഭേദഗതിയിലൂടെ ഇന്ത്യയും ജിഎസ്ടിക്ക് വഴി തുറന്നു. 'ഒരു രാജ്യം ഒരേഒരു നികുതി, രാജ്യമാകെ ഒറ്റക്കമ്പോളം'- ഈ നിയമത്തിന്റെ അടിസ്ഥാനതത്വം ഇതാണ്. 'ആഗോളവൽക്കരണത്തിന്റെ മറ്റൊരു മുഖമാണ് ജിഎസ്ടി' എന്ന വിമർശനം നിലവിലുണ്ട്. ഈ വിമർശനത്തിൽ കഴമ്പുണ്ട്. പ്രതീക്ഷകളും ആശങ്കകളും ഉണർത്തുന്നതാണ് ഈ നിയമം എന്ന കാര്യത്തിൽ തർക്കമില്ല. എന്നാൽ ഇതിൽ നിന്ന് മാറിനിൽക്കുവാൻ കഴിയുന്ന അവസ്ഥയിലല്ല കേരളം ഉൾപ്പെടെയുള്ള സംസ്ഥാനങ്ങൾ. രാജ്യത്തിനും മഹാഭൂരിപക്ഷം വരുന്ന സാധാരണക്കാരായ ജനങ്ങൾക്കും ഈ നിയമം എങ്ങനെ പ്രയോജനപ്പെടുത്താം എന്ന ചിന്തയായിരിക്കണം കേന്ദ്രത്തെയും സംസ്ഥാനങ്ങളെയും ഇനി നയിക്കേണ്ടത്. ഭരണകൂടം വഴിതെറ്റുമ്പോൾ ഇടപെടാൻ പൊതുസമൂഹം ഉണർന്നിരുന്നില്ലെങ്കിൽ, ഇന്ത്യയിൽ നിരവധി നിയമങ്ങൾ മുൻപ് നടപ്പിലാക്കിയപ്പോൾ സംഭവിച്ചതുപോലെ, ഈ നിയമത്തിന്റെ പ്രയോജനവും ഇന്ത്യയിലെ വൻകിട വ്യാപാരികൾക്കായി മാറും. അവർക്ക് അമിതലാഭം ലഭിക്കാവുന്ന വകുപ്പുകൾ നിയമത്തിൽ ധാരാളമാണ്. ഈ നിയമം, നിയമത്തിന്റെ വഴിക്ക് പോയാൽ പോര, നിയമം ജനങ്ങളുടെ വഴിക്ക് വരണം എന്നു ചുരുക്കം.

ദേശീയ-സംസ്ഥാന തലങ്ങളിലായി 1800 ൽ അധികം പരോക്ഷനികുതികളാണ് (1400 ൽ അധികം ഉൽപ്പന്നങ്ങൾ, 400 ൽ അധികം സേവനങ്ങൾ) നിലവിലുള്ളത്. ഇവയ്ക്കു പകരമായി വരുന്ന ഏകീകൃതവും സംയോജിതവുമായ നികുതിയാണ് ജിഎസ്ടി. ഒരു നികുതി, അതിനുപുറത്ത് മറ്റൊരു നികുതി, ഇതിനു രണ്ടിനും പുറമെ മൂന്നാമതൊരു നികുതി എന്ന അവസ്ഥ പുതിയ പരിഷ്കാരത്തോടെ ഇല്ലാതാകും. ഇപ്പോൾ ഒരുൽപ്പന്നത്തിന്റെ അടിസ്ഥാന വിലയിൻമേൽ എക്സൈസ് തീരുവയുണ്ട്. അടിസ്ഥാന വിലയും എക്സൈസ് തീരുവയും ചേർന്നുള്ള തുകയിൻമേൽ കേന്ദ്ര വിൽപ്പന നികുതിയുണ്ട്. ഇതെല്ലാം ചേർന്ന വിലയിൻമേൽ സംസ്ഥാന സർക്കാരിന് മൂല്യവർധന നികുതി (വാല്യു ആഡഡ് ടാക്സ്-വാറ്റ്), വിനോദനികുതി, പ്രവേശന നികുതി, പരസ്യനികുതി, പർച്ചേസ് നികുതി, സംസ്ഥാന സർചാർജുകൾ, ചൂതാട്ട നികുതി എന്നിവയും ഏർപ്പെടുത്താൻ വ്യവസ്ഥയുണ്ട്. ഇതിനെല്ലാം പകരമാണ് ജിഎസ്ടി എന്ന ഒറ്റ നികുതി വരുന്നത്. ഉൽപ്പന്നങ്ങളെ അഞ്ചായി തിരിച്ച് നികുതി നിശ്ചയിച്ചിരിക്കുന്നു. (1) 0 ശതമാനം, (2) 5 ശതമാനം (3) 12 ശതമാനം (4) 18 ശതമാനം (5) 28 ശതമാനം. ഓരോ ഉൽപ്പന്നത്തിനും എത്ര ശതമാനം നികുതി എന്ന് ഇതിനകം നിശ്ചയിക്കപ്പെട്ടിട്ടുണ്ട്.

ഉപഭോക്താവിനും സർക്കാരിനും വാണിജ്യ-വ്യവസായ മേഖലയ്ക്കും നിയമം ഗുണകരമാകുമെന്ന് ഒറ്റനോട്ടത്തിൽ തന്നെ കാണാനാകും. ഈ രംഗത്ത് നിലനിൽക്കുന്ന നികുതി ചോർ

ഉപഭോക്താവിനും സർക്കാരിനും വാണിജ്യ–വ്യവസായ മേഖലയ്ക്കും നിയമം ഗുണകരമാകുമെന്ന് ഒറ്റനോട്ടത്തിൽ തന്നെ കാണാനാകും. ഈ രംഗത്ത് നിലനിൽക്കുന്ന നികുതി ചോർച്ച ഒരു വലിയ അളവുവരെ തടയാനാവും.

ച്ച ഒരു വലിയ അളവുവരെതടയാനാവും. നികുതി ബാഹുല്യം കുറയും. അക്കൗണ്ടിങ് എളുപ്പമാകും. സങ്കീർണത ഒഴിവാകും. ചെക്ക്പോസ്റ്റുകളിലെ പരിശോധനയും പീഡനവും ഒഴിവാകും. ചരക്കുനീക്കം വേഗത്തിലാകും. സംസ്ഥാനങ്ങൾ തമ്മിലുള്ള മത്സരവും കുടിപ്പകയും ഒഴിവാകും. കൈക്കൂലിയും മാഫിയകളുടെ ഇടപെടലും ഒരു പരിധി വരെ അവസാനിക്കും. നികുതി കണക്കാക്കുന്നത് സുതാര്യമാകും. രാജ്യമാകെ ഒറ്റക്കമ്പോളമാകുന്നതിനാൽ ഉൽപ്പന്നം രാജ്യത്ത് എവിടെനിന്ന് വാങ്ങിയാലും വിലയിൽ കാര്യമായ വ്യത്യാസം ഉണ്ടാകില്ല. നിത്യോപയോഗ സാധനങ്ങളായ അരി, ഉപ്പ്, ഗോതമ്പ്, പാൽ, പഴം, പച്ചക്കറി, മുട്ട, മത്സ്യം, മാംസം ഇതിനൊന്നും നികുതിയുണ്ടാകില്ല. ജീവൻരക്ഷാ മരുന്നുകളുടെ നികുതി അഞ്ച് ശതമാനമായി കുറയും. നികുതി '0' ശതമാനം ആയി നിശ്ചയിക്കുകയോ അഞ്ച് ശതമാനം ആയി നിശ്ചയിക്കുകയോ ചെയ്തതിനാൽ മിക്ക നിത്യോപയോഗ സാധനങ്ങളുടെയും വിലയിൽ കുറവുണ്ടാകും. ഇലക്ട്രോണിക് ഉൽപ്പന്നങ്ങൾക്കും നികുതി കുറയും. തദ്ദേശ സ്ഥാപനങ്ങൾ ജൂലൈ ഒന്ന് മുതൽ വിനോദനികുതി പിരിവ് അവസാനിപ്പിക്കും. (ഇതുവഴി ഉണ്ടാകുന്ന നഷ്ടം സംസ്ഥാന സർക്കാർ നികത്തും). ആകെ ഉൽപ്പന്നങ്ങളിൽ 82 ശതമാനത്തിന് '0' മുതൽ 18 ശതമാനം വരെയായി നികുതി പരിമിതപ്പെടും. കേന്ദ്ര-സംസ്ഥാന സർക്കാരുകളുടെ നികുതി വരുമാനത്തിൽ 15 മുതൽ 20 ശതമാനം വരെ വർധനവുണ്ടാകും. കേന്ദ്രവും സംസ്ഥാനവും ജി.എസ്.ടി വരുമാനം തുല്യമായി പങ്കുവയ്ക്കും. 500, 1000 രൂപയുടെ നോട്ടുകൾ മരവിപ്പിച്ചതിനെ തുടർന്ന് രാജ്യത്തിന്റെ വളർച്ചനിരക്കിൽ വലിയ കുറവുണ്ടായി. (6.1 %) ജിഎസ്ടി, നടപ്പിലാക്കുമ്പോൾ വളർച്ചനിരക്കിൽ വർധനവുണ്ടാകുമെന്നാണ് പ്രതീക്ഷ. സർക്കാർ സ്ഥാപനങ്ങൾ, പൊതുമേഖലാ സ്ഥാപനങ്ങൾ തുടങ്ങി 83 സ്ഥാപനങ്ങളുടെ സർവീസിന് ജിഎസ്ടിയിൽ നിന്നും ഇളവു നൽകിയിട്ടുണ്ട്. ഇതിന്റെ ലിസ്റ്റ് ഇതിനകം സൈറ്റിൽ പ്രസിദ്ധീകരിച്ചിട്ടുണ്ട്. ഈ നിയമം നടപ്പിലാകുമ്പോൾ നികുതി വ്യവസ്ഥയ്ക്ക് പുറത്തു പ്രവർത്തിച്ചിരുന്ന സമാന്തര സമ്പദ്‌വ്യവസ്ഥ അസ്തമിക്കാനാണ് സാധ്യത.

ഇനി ജിഎസ്ടി നിയമം കേരളത്തിന് ഏതെല്ലാം വിധത്തിൽ പ്രയോജനകരമാകുമെന്ന് പരിശോധിക്കാം. 50,000 രൂപയിൽ കൂടുതൽ വിലയുള്ള സാധനങ്ങൾ മറ്റു സംസ്ഥാനങ്ങളിൽ നിന്നു കൊണ്ടുവരുന്ന വർ ബിൽ കരുതണം. സ്വാഭാവികമായും മറ്റു സംസ്ഥാനങ്ങളിൽ നിന്നുള്ള ഉൽപ്പന്നങ്ങളുടെ വരവു നിലയ്ക്കും. മലയാളികൾ ഉപയോഗിക്കുന്ന സാധനങ്ങളിൽ (ഭക്ഷ്യവസ്തുക്കൾ, തുണിത്തരങ്ങൾ, ഇലക്ട്രോണിക്സ് സാധനങ്ങൾ, ആഡംബര വസ്തുക്കൾ ഉൾപ്പെടെ). 70–80 ശതമാനവും മറ്റു സംസ്ഥാനങ്ങളിൽ നിന്നും വരുന്നതാണ്. ഇതിന്റെ നേട്ടം ബന്ധപ്പെട്ട സംസ്ഥാനങ്ങൾക്കാണ് ലഭിക്കുന്നത്. ഓൺലൈനിലൂടെ ഉൽപ്പന്നങ്ങൾ വാങ്ങൽ മലയാളികളിൽ നാൾക്കുനാൾ ശക്തിപ്പെട്ടുവരികയാണ്. കോടികളുടെ വരുമാന നഷ്ടമാണ് ഇവിടെ കേരളത്തിനുണ്ടാകുന്നത്. ജിഎസ്ടി നിലവിൽ വരുമ്പോൾ ഈ സ്ഥിതിക്ക് അടിമുടി മാറ്റം സംഭവിക്കും. ഇന്ത്യയിൽ എവിടെനിന്ന് സാധനം വാങ്ങിയാലും ബില്ലിൽ കേരളത്തിന്റെ വിലാസം നൽകിയാൽ, അതിന്റെ വിവിധ ഘട്ടങ്ങളിൽ സമാഹരിച്ച നികുതി കേരളത്തിന്റെ ഖജനാവിൽ എത്തും. ഇതിലൂടെ കേരളത്തിന്റെ നികുതിവരുമാനത്തിൽ 20–22 ശതമാനം വർധനവുണ്ടാകും എന്നാണ് പ്രതീക്ഷ. ഇന്നത്തെ സാഹചര്യത്തിൽ ഇത് കേരളത്തിന് പകർന്നു നൽകുന്ന ആശ്വാസം ചെറുതല്ല. ഇതുവരെ കേന്ദ്രത്തിനായിരുന്ന സേവനങ്ങളുടെ നികുതി ഇനി സംസ്ഥാനത്തിനും കിട്ടും എന്നതും ആശ്വാസകരമാണ്. ചെക്ക്പോസ്റ്റുകളിലെ വാഹന പരിശോധനയും ഗതാഗതകുരുക്കും ഒഴിവാകും. ഒരുവിഭാഗം വ്യാപാരികൾ നടത്തുന്ന നികുതി വെട്ടിപ്പിൽ വലിയ തകർച്ചയുണ്ടാകും. അഴിമതിയിൽ കാര്യമായ കുറവുണ്ടാകും. നികുതിയുടെ കാര്യത്തിൽ സംസ്ഥാന സർക്കാരുകൾ തമ്മിലുള്ള തർക്കം അവസാനിക്കുന്നത് ഏറ്റവും പ്രയോജനകരമാകുന്നത് കേരളത്തിനു തന്നെയാണ്. ജി.എസ്.ടി നടപ്പിലാകുമ്പോൾ 14 ശതമാനം വളർച്ച കേന്ദ്രം ഉറപ്പുനൽകിയിട്ടുണ്ട്. ഇതിൽ കുറവുണ്ടായാൽ ആ തുക നഷ്ടപരിഹാരമായി, കേന്ദ്രം സംസ്ഥാനത്തിനു നൽകും. കാര്യങ്ങൾ പ്രതീക്ഷിക്കുന്നവിധം മുന്നോട്ടു പോയാൽ ക്രമസമാധാനരംഗത്തു പോലും ജിഎസ്ടി നടപ്പിലാക്കൽ ഗുണകരമായ മാറ്റം സൃഷ്ടിക്കും.

നേട്ടങ്ങൾ എണ്ണിയെണ്ണി പറയുമ്പോഴും ജിഎസ്ടിയുടെ ഭാവി എങ്ങനെയായിരിക്കുമെന്ന് ഇപ്പോൾ പറയു

ക സാധ്യമല്ല. കേന്ദ്ര സർക്കാർ ദുഷ്ടലാക്കോടെ നീങ്ങിയാൽ ഒന്നോ അതിലധികമോ സംസ്ഥാനങ്ങളുടെ സാമ്പത്തിക നിലയെ ജിഎസ്ടി ഉപയോഗിച്ച് തകർക്കാനാകും. ഈ നിയമത്തിലൂടെ സംസ്ഥാനങ്ങളുടെ നികുതി സ്വാതന്ത്ര്യം നഷ്ടമാകുന്നു എന്നതാണിതിനു കാരണം. മറ്റൊരു കാര്യം, കേന്ദ്ര സർക്കാർ ജാഗ്രതകാട്ടിയില്ലെങ്കിൽ നികുതിയിൽ ഉണ്ടാകുന്ന കുറവ്, ഉപഭോക്താക്കളിൽ എത്താതെ കോർപ്പറേറ്റ് ശക്തികളിൽ കേന്ദ്രീകരിക്കാനുള്ള സാധ്യത ശക്തമാണ് എന്നതാണ്. ഒരു വർഷം ഒന്നരലക്ഷം കോടി രൂപവരെ ഇങ്ങനെ കുത്തകകളുടെ കൈയിൽ എത്താം. ജിഎസ്ടി നിയമത്തിലെ 171-ാം വകുപ്പു പ്രകാരം, അമിതലാഭം ഈടാക്കുന്നത് തടയുന്നതിനുള്ള ചട്ടങ്ങൾ സൃഷ്ടിക്കേണ്ടതുണ്ട്. എന്നാൽ അതിനിയും ഉണ്ടായിട്ടില്ല. പാവപ്പെട്ടവരെ നേരിട്ടു ബാധിക്കില്ലയെങ്കിലും ചില ഉൽപ്പന്നങ്ങളുടെ നികുതിയിൽ വർധനവുണ്ടാകും എന്നതും വസ്തുതയാണ്. കേന്ദ്രസർക്കാരും സംസ്ഥാനങ്ങളും തമ്മിൽ നടന്ന ചർച്ചയിൽ ഈ നിയമത്തെ സംസ്ഥാനങ്ങൾക്ക് ഗുണകരമാക്കി മാറ്റുന്നതിൽ കേരളത്തിന്റെ ധനമന്ത്രി ഡോ. തോമസ് ഐസക് വലിയ പങ്കാണ് വഹിച്ചത്. അതിന്റെ പ്രയോജനം കേരളത്തിന് പ്രത്യേകമായി ലഭിക്കും. അന്യസംസ്ഥാന ലോട്ടറി വിൽപ്പനയ്ക്ക് 28 ശതമാനം നികുതി നിശ്ചയിച്ചത് ഒരുദാഹരണം മാത്രം. ഈ വിഷയത്തിൽ പാർലമെന്റും നിരവധി നിയമസഭകളും ബിൽ പാസാക്കിയെങ്കിലും കേരള നിയമസഭ ബിൽ പാസാക്കിയിട്ടില്ല. ഒട്ടേറെകാര്യങ്ങളിൽ ഏതാനും ദിവസങ്ങൾക്ക് മുൻപുമാത്രമാണ് വ്യക്തത കൈവന്നത് എന്നതിനാലാണിത് എന്നാണ് ധനമന്ത്രി പറയുന്നത്. ഏതായാലും ഗവർണർ ഒപ്പിട്ട ഓർഡിനൻസ് നിലവിൽ വന്നതിനാൽ കേരളവും ജിഎസ്ടിയിൽ പങ്കാളിയായി കഴിഞ്ഞു. ഈ നിയമം നടപ്പിലാക്കുന്നതിനുള്ള തയ്യാറെടുപ്പിൽ ചണ്ഡിഗഢ്, ആന്ധ്ര, മഹാരാഷ്ട്ര എന്നീ സംസ്ഥാനങ്ങൾ കഴിഞ്ഞാൽ നാലാം സ്ഥാനം കേരളത്തിനാണ്.

പെട്രോൾ, ഡീസൽ, മദ്യം, പാചകഗ്യാസ്, സ്റ്റാമ്പ്ഡ്യൂട്ടി, രജിസ്ട്രേഷൻ എന്നിവയെ ജിഎസ്ടിയിൽ ഉൾപ്പെടുത്തിയിട്ടില്ല. വിദ്യാഭ്യാസ സെസ്, റോഡ് സെസ് എന്നിവ തുടരും. കേന്ദ്ര-സംസ്ഥാന സർക്കാരുകൾ, നികുതി പിരിവിനുള്ള പരമാധികാരം ഒരുമിച്ചു ചേർത്താണ് ജിഎസ്ടിക്ക് രൂപം നൽകിയിരിക്കുന്നത്. ഇതുപ്രകാരം സേവനങ്ങളെ വിവിധ സേവന കോഡുകളിലാണ് തരം തിരിക്കുന്നത്. ഒരേസമയത്ത് കേന്ദ്ര-സംസ്ഥാന സർക്കാരുകൾ ഉൽപ്പന്നങ്ങൾക്കും സേവനങ്ങൾക്കും നികുതി ചുമത്തും. അവ ഏതൊക്കെയെന്ന് നിശ്ചയിച്ചുകഴിഞ്ഞിട്ടുണ്ട്. കേന്ദ്ര ജിഎസ്ടി കേന്ദ്രവും സംസ്ഥാന ജിഎസ്ടി സംസ്ഥാനങ്ങളും ചുമത്തുകയും അത് പിരിച്ചെടുക്കുകയും ചെയ്യും. അന്തർ സംസ്ഥാന നികുതികൾ കൃത്യമായി ചുമത്താനും പിരിക്കാനും സംയോജിത (ഇന്റഗ്രേറ്റഡ്) ജിഎസ്ടി നിലവിൽ വരും. എല്ലാ നികുതികളും ഓൺലൈനിലൂടെ മാത്രമേ അടയ്ക്കാനാവൂ. നികുതി വെട്ടിപ്പ് തടയാനായി ഇലക്ട്രോണിക് സംവിധാനം ഉപയോഗപ്പെടുത്തും. ഇതാണ് ഇ-വേ-ബിൽ സംവിധാനം. വാർഷിക വിറ്റുവരവ് 20 ലക്ഷത്തിൽ കൂടുതലുള്ള വ്യാപാരികൾ ഈ നിയമപ്രകാരം രജിസ്റ്റർ ചെയ്യണം.

ഇന്ത്യയിൽ ജിഎസ്ടി ശൃംഖലയിൽ 85 ലക്ഷം പേർ ഉണ്ടാവും എന്നു കണക്കാക്കപ്പെടുന്നു. ഇവരെല്ലാം നികുതി അടയ്ക്കണം. അതിൽ 2.11 ലക്ഷം പേർ കേരളത്തിൽനിന്നുള്ളവരായിരിക്കും. കേരളത്തിൽ നിന്ന് ഈ നിയമപ്രകാരം രജിസ്റ്റർ ചെയ്യേണ്ടവരിൽ 1.94 ലക്ഷം വ്യാപാരികൾ ഇതിനകം രജിസ്റ്റർ ചെയ്തുകഴിഞ്ഞു. രജിസ്ട്രേഷൻ ഉൾപ്പെടെ എല്ലാ കാര്യങ്ങളും ഓൺലൈനിൽ വേണം ചെയ്യാൻ. എല്ലാ മാസവും 20ന് മുൻപ്, മുൻമാസത്തെ നികുതി അടച്ചിരിക്കണം. സാധാരണ രജിസ്ട്രേഷനുള്ളവർ മാസം തോറും റിട്ടേൺ ഫയൽ ചെയ്യണം. ഇതിൽ വീഴ്ച വരുത്തുന്നവർ ദിവസം 100 രൂപ വീതം പിഴ അടയ്ക്കണം. വ്യാപാരികൾക്ക് പരാതിയുണ്ടെങ്കിൽ അത് ഓൺലൈനായി സമർപ്പിക്കണം. അതിൻമേൽ നിശ്ചിത സമയത്തുതന്നെ തീരുമാനം ഉണ്ടാകും. കമ്പ്യൂട്ടർ ശൃംഖലയിലൂടെ രൂപം കൊള്ളുന്ന വസ്തുതകളും കണക്കുകളും ബന്ധപ്പെട്ട സർക്കാരിനും വ്യാപാരിക്കും ഉൽപ്പാദകനും ലഭിക്കുന്ന ക്രമീകരണം കുറ്റമറ്റരീതിയിൽ ഉറപ്പാക്കുക പ്രധാനപ്പെട്ട സംഗതിയാണ്. ഒന്നിലധികം സംരംഭങ്ങളുള്ള ഒരു വ്യക്തി ഒന്നിലധികം രജിസ്ട്രേഷൻ എടുത്താൽ അവ ഓരോന്നും പ്രത്യേകം പ്രത്യേകമായി കണക്കാക്കും. ഇവ തമ്മിലുള്ള ഇടപാടുകൾക്കും നികുതി ബാധകമാണ്.

ജിഎസ്ടി നിയമം ഫലപ്രദമായി നടപ്പിലായിക്കഴിഞ്ഞാൽ ഭാവിയിൽ നികുതിയിൽ കുറവു വരുത്താനാകും. മറ്റു രാജ്യങ്ങളുടെ അനുഭവം അതാണ്. യൂറോപ്യൻ യൂണിയനിലും ന്യൂസിലാന്റിലും ജി. എസ്. റ്റി 15 ശതമാനം ആണെങ്കിൽ ചൈനയിൽ ഏഴ് ശതമാനവും ജപ്പാനിലും കാനഡയിലും അഞ്ച് ശതമാനവുമാണ്. സങ്കീർണങ്ങളായ ഒട്ടേറെ വ്യവസ്ഥകൾ ഈ നിയമത്തിലുണ്ട്. ജിഎസ്ടി നിയമം, അതിലെ നിബന്ധനകൾ, നടപടിക്രമങ്ങൾ, ഇ-വേ ബിൽ സംവിധാനം ഇവ ആഴത്തിൽ മനസിലാക്കുക എളുപ്പമല്ല. അതിന് സമയമെടുക്കും. ഇനിയും ഒട്ടേ

റെ കാര്യങ്ങളിൽ കേന്ദ്ര സർക്കാരും സംസ്ഥാന സർക്കാരുകളും തമ്മിൽ ധാരണ ഉണ്ടാകേണ്ടതുണ്ട്. ചട്ടങ്ങൾ ഉണ്ടാകേണ്ടതുണ്ട്. സംസ്ഥാനങ്ങൾ തമ്മിലുള്ള തർക്ക വിഷയങ്ങളും ബാക്കിയാണ്. എങ്കിലും അവശേഷിക്കുന്ന പ്രശ്നങ്ങളും നിയമം നടപ്പിലാക്കി തുടങ്ങുമ്പോൾ ഉയർന്നുവരുന്ന പ്രശ്നങ്ങളും അവധാനതയോടെ കൈകാര്യം ചെയ്യാൻ സർക്കാരുകൾക്ക് (ജിഎസ്ടി കൗൺസിലിന്) കഴിയും എന്ന വിശ്വാസമാണ് പൊതുവെ ഉള്ളത്.

കേരളത്തിന്റെ സമ്പദ്ഘടനയ്ക്ക് ജിഎസ്ടി ഒരു താങ്ങാവും എന്ന പ്രതീക്ഷയാണുള്ളത് എന്ന് നേരത്തെ പറഞ്ഞു. എന്നാൽ അതുകൊണ്ടുമാത്രം സുരക്ഷിതമാകുന്ന ഒരു സമ്പദ്ഘടനയല്ല നമുക്കുള്ളത്. 2017 ജൂൺ ഒന്നിലെ കണക്കുപ്രകാരം 1,83,310 കോടി രൂപയാണ് കേരളത്തിന്റെ പൊതുകടം. 2016-17 ലെ പൊതുകടത്തിന് ഒരു വർഷം 13, 631 കോടി രൂപ പലിശ നൽകണം. മാത്രവുമല്ല പൊതുകടത്തിന്റെ 47.41 ശതമാനം 2023 ന് മുമ്പ് തിരിച്ചടയ്ക്കുകയും വേണം. നടപ്പു സാമ്പത്തിക വർഷത്തെ ആകെ വരുമാനം 93,584 കോടി രൂപയാണെങ്കിൽ ചെലവ് 1,09,627 കോടിയാണ്. കമ്മി 16047 എന്നാണ് ബജറ്റിൽ പറഞ്ഞിരിക്കുന്നത് എങ്കിലും ഇത് 23,140 കോടിയാകുമെന്നാണ് റിസർവ് ബാങ്ക് കണക്കു കൂട്ടുന്നത്. 1956 മുതൽ 2011 വരെയുള്ള 55 വർഷംകൊണ്ട് കേരളത്തിനുണ്ടായ ആകെ കടം 78,673 കോടി രൂപയായിരുന്നു. എന്നാൽ തുടർന്നുള്ള അഞ്ച് വർഷം കൊണ്ട് കടം 1,67,302 കോടി രൂപയായി ഉയർന്നു. 55 വർഷം കൊണ്ടുണ്ടായ കടത്തിന്റെ ഇരട്ടിയിലധികം കടം കഴിഞ്ഞ യുഡിഎഫ് സർക്കാർ അഞ്ച് വർഷംകൊണ്ട് വരുത്തിവച്ചു. നിയന്ത്രണമില്ലാതെ കടം വാങ്ങിയതുകൊണ്ടു മാത്രമല്ല കടം പെരുകിയത്., നികുതി പിരിവിലെ അനാസ്ഥയും അഴിമതിയും അതോടൊപ്പം ചേർന്നു എന്നതാണ് വസ്തുത.

ഗുരുതരമായ സാമ്പത്തിക തകർച്ചയിൽ കേരളം എത്തിനിന്ന ഘട്ടത്തിലാണ് എൽഡിഎഫ് അധികാരത്തിൽ വന്നത്. തുടക്കത്തിൽതന്നെ നികുതി പിരിവ് ഊർജിതമാക്കാനും കേരള ബാങ്ക് രൂപീകരിക്കാനും 'കിഫ്ബി' എന്ന നൂതനപദ്ധതി ആവിഷ്കരിക്കാനും നടപടി സ്വീകരിച്ചു. എന്നാൽ ഇടിത്തീ

2017-18 ൽ കേരളത്തിന് വിൽപ്പനനികുതിയിലൂടെ 42,187 കോടി രൂപ സമാഹരിക്കാനാകുമെന്നാണ് കണക്കാക്കുന്നത്. ജിഎസ്ടി നടപ്പിലാക്കുമ്പോൾ ഇതിൽ 20-22 ശതമാനത്തിന്റെ വർദ്ധനവുണ്ടാകുമെന്നാണ് പ്രതീക്ഷ.

പോലെ വീണ നോട്ടുമരവിപ്പിക്കൽ എല്ലാ പ്രവർത്തനങ്ങളുടെയും താളം തെറ്റിച്ചു. വിൽപ്പന നികുതി, സ്റ്റാമ്പ് ഡ്യൂട്ടി, വാഹന നികുതി തുടങ്ങി എല്ലാത്തിലും കുറവുണ്ടായി. ഇപ്പോൾ കാര്യങ്ങളിൽ വീണ്ടും ചെറിയ പുരോഗതി വന്നു തുടങ്ങിയിട്ടുണ്ടെന്നു മാത്രം. പക്ഷെ കടക്കെണിയിൽ നിന്നുള്ള മോചനം അകലെയാണ്. കഴിഞ്ഞ മാസവും 1000 കോടി രൂപ പൊതുമാർക്കറ്റിൽ നിന്ന് സർക്കാരിന് വായ്പ എടുക്കേണ്ടിവന്നു.

2017-18 ൽ കേരളത്തിന് വിൽപ്പന നികുതിയിലൂടെ 42,187 കോടി രൂപ സമാഹരിക്കാനാകുമെന്നാണ് കണക്കാക്കുന്നത്. ജിഎസ്ടി നടപ്പിലാക്കുമ്പോൾ ഇതിൽ 20-22 ശതമാനത്തിന്റെ വർദ്ധനവുണ്ടാകുമെന്നാണ് പ്രതീക്ഷ. അങ്ങനെയെങ്കിൽ വിൽപ്പന നികുതിയിലൂടെ 50,000 കോടി രൂപയിലധികം വരുമാനമുണ്ടാകും. അതോടൊപ്പം കേന്ദ്രവിഹിതത്തിലും വർധനവുണ്ടാവണം. കേന്ദ്ര സർക്കാർ ഈ സാമ്പത്തിക വർഷം ആകെ ചെലവഴിക്കുന്നത് 21.47 ലക്ഷം കോടി രൂപയാണ്. അതിന്റെ 24 ശതമാനം സംസ്ഥാനങ്ങൾക്ക് കിട്ടും. ഇതിൽ കേരളത്തിന്റെ വിഹിതം 16,891 കോടി രൂപയാണ്. ഇൻകംടാക്സിലൂടെ കേന്ദ്രം വൻ വർധനയാണ് പ്രതീക്ഷിക്കുന്നത്. 10 ശതമാനം ജനങ്ങളെ ഇതിന്റെ പരിധിയിൽ കൊണ്ടുവരുമെന്ന് പ്രധാനമന്ത്രിതന്നെ പ്രഖ്യാപിച്ചു കഴിഞ്ഞു. ലോക മാർക്കറ്റിൽ പെട്രോളിയം ഉൽപ്പന്നങ്ങളുടെ വില കുറയുന്നതും ഇന്ത്യയിൽ എണ്ണ ഉൽപ്പന്നങ്ങളിൻമേലുള്ള നികുതി ഉയർത്തുന്നതും വരുമാനവർധനവിന് കാരണമാകുന്നുണ്ട്. ഇതിനുപുറമെയാണ് ജിഎസ്ടി നടപ്പിലാക്കുമ്പോൾ ലഭിക്കുന്ന അധിക വരുമാനം. ഇന്ത്യൻ എയർലൈൻസ് ഉൾപ്പെടെയുള്ള പൊതുമേഖലാ സ്ഥാപനങ്ങൾ ഒന്നൊന്നായി വിറ്റഴിക്കുകയാണ്. ഇതും കേന്ദ്ര വരുമാനം വർധിപ്പിക്കും. ഈ വഴികളിലൂടെയെല്ലാം നാലു ലക്ഷം കോടി രൂപയുടെ അധികവരുമാനമാണ് കേന്ദ്രം ലക്ഷ്യമിടുന്നത്. അതിന്റെ വിഹിതം കൂടി സംസ്ഥാനങ്ങൾക്ക് നൽകുവാൻ കേന്ദ്രത്തിന് ബാധ്യതയുണ്ട്. അങ്ങനെയെങ്കിൽ 4500 കോടി രൂപ കൂടി കേരളത്തിന് ലഭിക്കും.

കോർപ്പറേറ്റ് ശക്തികൾക്ക് വലിയ സ്വാധീനമാണ് കേന്ദ്ര സർക്കാരിലുള്ളത്. നേട്ടങ്ങളുടെ പെരുമ്പറ മുഴക്കിവരുന്ന പല നിയമങ്ങളും സാധാരണക്കാർക്ക് ഗുണകരമായി മാറാറില്ല എന്നതാണ് അനുഭവം. ജിഎസ്ടി നടപ്പിലാക്കുമ്പോൾ ജനങ്ങൾ ജാഗ്രത കാട്ടണം എന്ന് ആവർത്തിക്കുന്നത് അതുകൊണ്ടാണ്. ഉദാഹരണത്തിന് ജിഎസ്ടി ഘടന പ്രകാരം സാധനങ്ങളുടെ പരമാവധി വിലയിന്മേൽ (എംആർപി) കേന്ദ്ര സർക്കാരിന് നിയന്ത്രണം ഏർപ്പെടുത്താനാകും. അങ്ങനെ വില നിയന്ത്രിക്കാനാകും. പക്ഷേ കേന്ദ്ര സർക്കാർ ഇക്കാര്യത്തിൽ ജാഗ്രതയോടെ പ്രവർത്തിക്കും എന്ന് ഉറപ്പില്ല. അവിടെയാണ് ജനകീയ ഇടപെടൽ പ്രസക്തമാകുന്നത്. ഇന്ത്യയിലെ 15 സംസ്ഥാനങ്ങൾ ഭാവിയിലും ഒരുമിച്ചു നിന്നാൽ, ദ്രോഹകരമായ നീക്കം കേന്ദ്രത്തിൽനിന്നുണ്ടായാൽ പോലും അതിനെ ചെറുത്തു തോല്പിക്കാനാകും. ഇക്കാര്യത്തിൽ കേരള സർക്കാർ കാട്ടുന്ന ജാഗ്രതയെ ചെറുതായി കണ്ടുകൂട. അതുകൊണ്ടുതന്നെ ജനങ്ങൾക്ക് താങ്ങാകുന്ന, കേരളത്തിന്റെ സമ്പദ്ഘടനയ്ക്ക് താങ്ങാകുന്ന ഒന്നായി ജിഎസ്ടി മാറുമെന്ന് പ്രതീക്ഷിക്കാം.■

Fan Regulators and Energy Savings

TRAIC based (dimmer or stepless type) regulator

A general circuit diagram of electronic TRIAC based fan regulator is shown in the figure below.

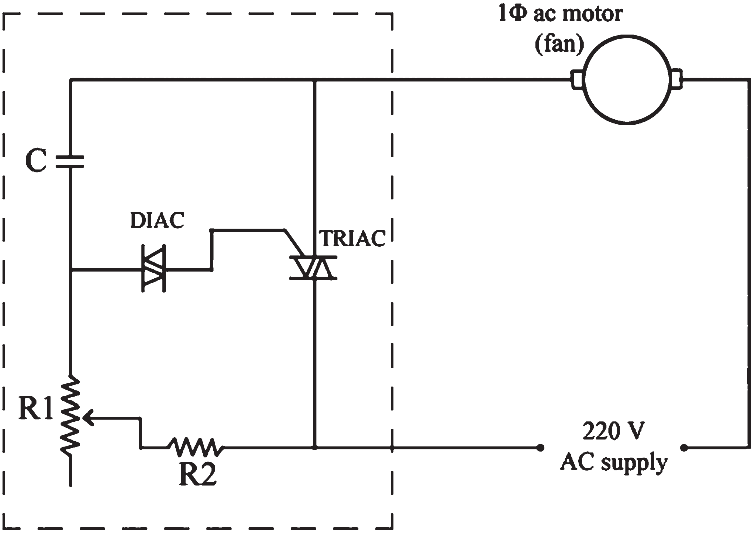

Electronic Regulator

Resistor R1 is a variable resistor (potentiometer) which is attached to a knob. This knob controls the gate current of the TRIAC, through a circuit consisting of a DIAC and a capacitor (called as firing circuit). This gate current controls the current flowing through the TRIAC, consequently controlling the power fed to the motor of the fan. Thus, the speed of the motor (fan) is controlled.

This type of regulator offers stepless speed control. They are expensive than resistive type regulators. One main drawback of this type of regulator is harmonic distortion, which causes fan motor to heat up and produce a humming noise. Also, active devices such as DIAC and TRIAC being susceptible to power supply transients, these regulators have high failure rate.

Capacitive type (stepped) regulator

In a capacitive type fan regulator, various combinations of capacitors is used to control the speed of the fan. Following is the basic block diagram of a capacitive type fan regulator.

The basic principle – voltage across a capacitor is given as Vc= Q/C where Q is the charge and C is the capacitance. According to this formula C ? 1/ Vc (or voltage across capacitor is inversely proportional to the capacitance). Hence, if capacitance is increased then the voltage across the capacitor decreases allowing more voltage across the fan motor. Hence, if capacitance is increased, speed of the fan motor also increases. Capacitance is increased or

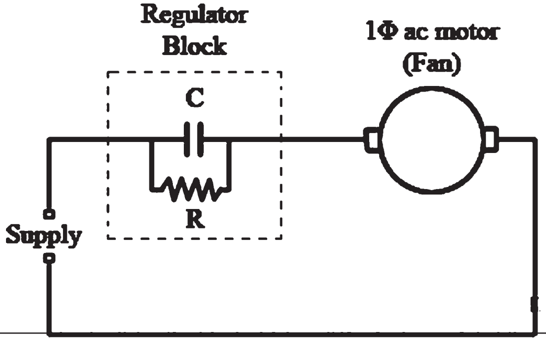

decreased in a capacitive type regulator by connecting capacitors in different configurations. For example, consider a regulator that consists 3 capacitors of 1 μF, 2.2 μF and 3.1 μF. When the knob position is at 1, then only 2.2 μF capacitor gets connected into the circuit. For knob position 2, only 3.1 μF capacitor gets connected. For knob position 3, capacitors of 3.1 μF and 1 μF in parallel configuration is connected so that equivalent capacitance becomes 3.1+1=4.1 μF. For position 4, parallel configuration of 3.1 μF and 2.2 μF is connected. And for the maximum speed, no capacitor is connected in the circuit.

I don't know about all, but at least some of these home and office devices operate using a small PWM (pulse width modulation) controller. When you turn a knob to adjust the speed, it adjusts the duty cycle of the PWM wave [1].

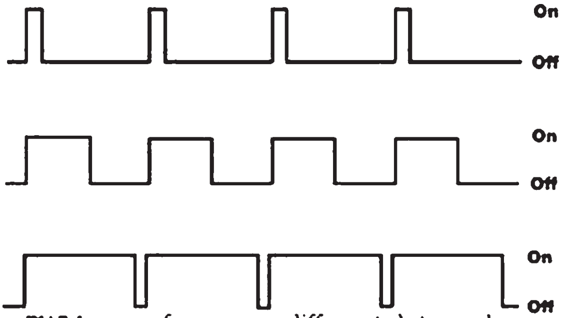

PWM: same frequency, different duty cycles

- For low speed, the power waveform going to the fan would look like the top picture.
- For medium speed, the power waveform would look like the middle picture.
- For high speed, the power waveform would look like the the bottom picture.

The basic idea is that for higher speed operation, you apply full power for a longer period of time. The fan motor gets power in short bursts, but since the PWM wave is so fast (usually going up and down about 100-10,000 times a second or more) we don't notice it and it seems like continuous operation.

Note that this only applies for some low cost, low end devices that you may pick up for desk or something similar. This is not how other motor controllers work; as the PWM wave must be filtered, stepped up through a series of solid state devices, it may be a sinusoid... etc.

Fan regulators have an important place in the electrical switch boards. Fan regulators are very similar to light dimmers.Their function is to regulate/control the speed of the fan and provide a convenient environment for the residents.

The traditional regulators which are bulky use a resistance having taps and connected in series with the fan. When we move the knob different amount of resistance gets inserted in the circuit. Although cheap the biggest problem with such a regulator is that a considerable amount of energy is lost in form of heat through the resistance. When the fan is operating at low speed the power loss is significant.

The technologically superior electronic regulators overcome these problems by using electronic components to control the speed of the fan.

Some of the advantages of electronic fan regulators are:

1. They provide a continuous speed control.
2. Power saving at all the speeds.
3. Smaller size and weight.

The heart of the electronic fan regulator is TRIAC. TRIAC is a semiconductor device belonging to the family of thyristors.

The most common household fan that comes to mind has a 3 setting control dial and a shaded pole motor. The dial can be set to OFF, LOW, or HIGH. When the dial is HIGH, the motor is allowed full line voltage, so it hits its max speed. In the LOW setting a resistor is placed in series with the motor. The resistor reduces the overall voltage going to the fan which slows it down. The fan will consume less power in the LOW setting than in the HIGH setting.

Interestingly, almost all cheap office fans with control dials like this have the HIGH setting as the first option after OFF. This is so the fan will have the most power possible when first turning on to overcome the resistance of the stationary fan blades.

As fan inherits the single phase induction motor, so from the torque equation of a single phase induction motor we observed that net torque produced is proportional to the applied voltage so the torque or the speed of a fan can be controlled by varying the applied voltage.

The synchronous speed also depends on the frequency and the no. Of poles used for induction motor therefore we can also vary the speed of fan by varying the no. Of poles and by varying the frequency.

For the domestic purpose the frequency and the poles cannot be changed therefore we generally use a method of varying voltage.

The voltage of the single phase induction motor can be varied by using a resistor in series with the winding. When the resistance is zero then motor will run at its full speed. When some resistance is applied then lesser current is passed through winding due to which motor start running at low speed because of the voltage drop across the winding, more and more resistance is supplied lesser the speed of motor will be.

This method is not suitably used now a days because of the heating problem of motors and

the other problem is that if we supplied the undervoltage than its rated voltage then motor will get damage so this method is avoided now.

The regulator called electronic regulator is used, this modern technology uses a TRIAC(triode in ac) which supply the chopped ac waveform due to which speed can be controlled.

More generally the torque of an electric motor used to drive such fans is dependent on the applied voltage. Thus varying the voltage to the motor will vary the torque and hence the speed of the fan, as motor torque must equal the torque produced by the resistance or air friction on the fan blades.

As one varies the voltage the speed will vary according to the load characteristic of the fan.

The manner in which the voltage may varied is varied as set out below, but generally is very low cost household fans it is simply a series inductor with fixed tapping such 1,2,3. Better control may be obtained using some form of power electronic controller already described by others.

Consider the regulator as an equivalent of a water-tap. When you turn on the tap the water begins to flow slowly. If you turn it on further, the water flow increases. If you turn it on all the way , then water flows at a maximum speed. Thus you control the flow of the water by turning the tap at various levels.

Regulators work in a similar manner. You turn on the regulator and at each level- the speed of the fan increases. Now what causes the fan to rotate faster?. The current flowing through the motor which is connected to the fan, right?. Thus we can safely say that a regulator controls the flow of the current.

Above figure shows a simple circuit of a regulator.

Here:

M1= Motor which is connected to the fan. This is powered by a 220V AC supply.

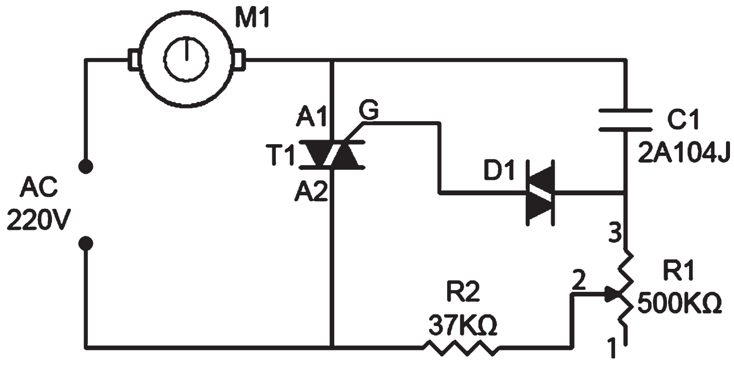

R1= Resistor whose value is 500 k Ohm. Its a variable resistor whose resistance can be controlled when we turn the knob of the regulator.

D1= TRIAC which is a semiconductor device . This is directly used to control the speed by arresting/ releasing the current flow to the motor.

When we turn on the regulator we will control the resistance which in turn controls the flow of the current to the TRIAC and in turn controls the speed of the motor. A lower speed means higher resistance. When the resistance is higher, lower current flows. When lower current flows via the diode, it translates to lower speed of the motor, thus the fan rotates slowly.

As we turn the regulator further we are decreasing the resistance of R1, which in turn increases the current to the diode and results in higher speed.

There are 3 types of regulators available in the market today: Electric Regulator, Step Type Electronic Regulator and Movable Electronic Regulator. All 3 have different ways of controlling the fan speed and thus the efficiency with which they manage electricity consumption differs. From price perspective Electric regulator is the cheapest, but of all three it is the most inefficient regulator.

Regulator is like brakes on an electrical bicycle. Pulling the brakes is akin to setting regulator very low setting (like 1 or 2) leaving the brakes is like setting regutor on full (5).

The resulting speed of the wheel is the speed of the fan.

More analogy - like a tap and water - works on the same principle . Water here is current and tap is regulator. Full on is full current means full speed fan.

That depends.

If the fan has a DC motor, then the PWM technique is used as mentioned before.

In case the fan has a AC motor (most probably) then you control the velocity of the motor by changing the frequency of the line.

To change the frequency, you use a non linear device called "TRIAC". The method is normally known as "controlling the angle".

Fans a motor and hence to regulate its speed we just have to regulate speed of motor

Thus speed of motor can be adjusted using armature control method or field control method

Armature control method to get above rated speeds and armature control method for below rated speeds hence we use armature control method which by connecting a rheostat series to armature regulating supply to armature by controlling drop across rheostat ie just regulating supply voltage to fan Even power electronic interface speed regulators are available which are loss free but causes non linear loading.

(to be continued)

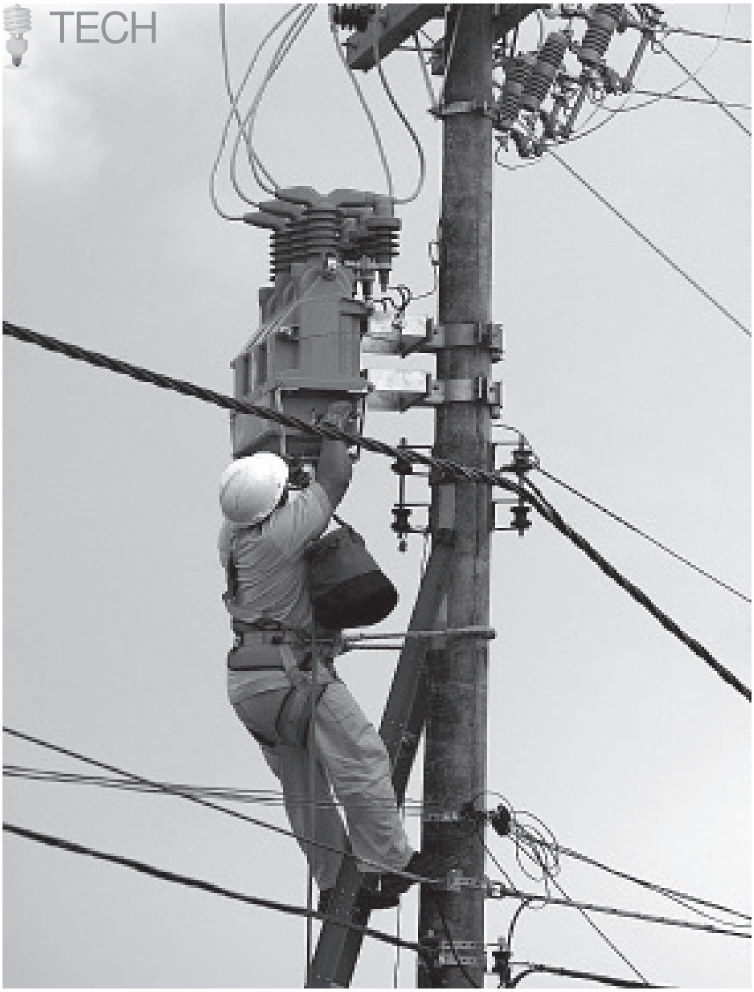

Electricity Parameters related to Safety

Use of electricity is so widespread that there may be hardly anyone who has not experienced a slight electric shock at one time or other. Voltages (of a circuit) cause currents to pass through any resistance. The resistance of the human body at best is of the order of 9000 ohms and at the worst is 500 ohms. A major part of the resistance is due to the skin. The internal resistance of the body varies from 200 to 800 ohms. So, when the skin is wet and when perspiring freely, the body resistance is at its worst.

The values of various resistances given above are for 230 volts A.C. of 50 HZ frequency. This is the frequency used in houses, commercial premises, Hotels etc., in India. The body resistance varies inversely with the voltage. That means, at lower voltages the body resistance is very high and at higher voltage it goes on reducing. Since current through the body will depend on body resistance and applied voltage, at lower voltage as body resistance is high, the magnitude of current will be lower and so is the shock effect.

In shocks from AC currents of normal power frequency, the shock current is sinusoidal with frequency of 50 Hz. The frequency of heart beat is also in this range. The AC shock current frequency disturbs the frequency of heart signals. Also, Direct Current, normally known as D.C. is four times safer than A.C. That is body resistance is four times more then what is mentioned earlier when D.C is used instead of A.C. In India, Calcutta is the only city where D.C. is still used in some areas. In Calcutta, if you ask a washer man whether he likes A.C. or D.C. iron he will invariable say D.C. If you ask him for the reason, he will say that A.C. catches you in case of shock where as D.C. gives only a mild shock.

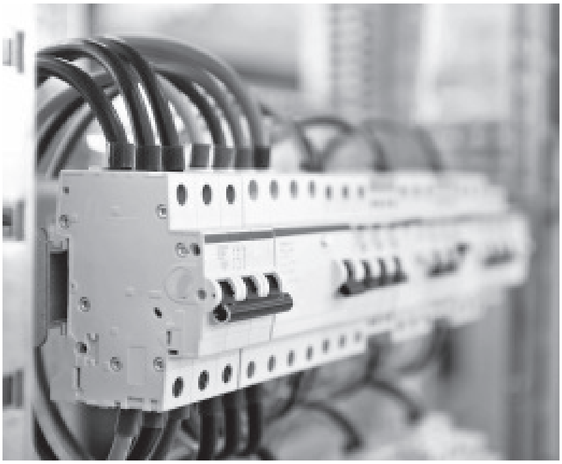

Effect of Current

As mentioned earlier the current passing through the body causes all the damage. Of course, time duration is also important. The third element is the path of the current through the body. If the path involves the heart, the damage is more. If the path is through the left hand to earth, the heart will invariably get involved.

Before considering the effect of the magnitude of current on the human body, certain fundamentals regarding voltage and current need to be cleared by a simple example

Example

Normal voltage	230 volts AC
Resistance due to footwear and body resistance. Say	69000 ohms. = Voltage / Resistance
Then current	$= \frac{230}{69000} = .0033$ Amps
Now 1 Amp	= 1000 milli Amps or mA
So current through the body	= .0033 Amps = 3.3 mA

Review

If now a review is made of calculation made above, it may be noted that only 3.3 milli Amps flowed through the body. From table it could be seen that this range is not fatal. The victim with some presence of mind can release himself or someone near him will come to switch off supply. Suppose now the victim is on wet ground and has no foot wear, the resistance may be as low as say 690 ohms. The current through the body will be 330 milli Amps, in the table this current will come under the range "50 to a few hundreds" and this can be fatal. From this example it could be seen that unless one is absolutely careless in every way he is quite safe from electricity in his house, office, etc.

Effects of various values of current on the body are as follows

Value of Current in milli Amps	*Duration of shock*	*Physiological effect on humans*
Up to 1 mA	Not critical	Range upto threshold of perception
1-15 mA	Not critical	Range upto threshold of cramp. Independent release of hands from object gripped no longer possible, i.e beyond "let-go" range. Sometimes painful effect on muscles of fingers and arms.
15-30 mA	Minutes	Cramp like contraction of arms. Difficulty in breathing. Rise in blood pressure.
30-50 mA	Seconds or minutes	Heart irregularities. Powerful cramp effect. Unconsciousness. Rise in blood pressure. If time runs to minutes, may prove fatal.
50 to a few hundreds	Less than cardiac cycle	No ventricular fibrillation. Heavy shock.
50 to a few hundreds	Above one cardiac cycle	Ventricular fibrillation. Current marks. Unconsciousness. If not attended immediately – death.
Above a few hundreds	Less than cardiac cycle	Ventricular fibrillation possible depending on heart phases. Current marks. Unconsciousness.
Above a few hundreds	Over one cardiac cycle	Reversible cardiac arrest. Unconsciousness burns.

വായന

ചന്ദ്രൻ കണ്ണഞ്ചേരി

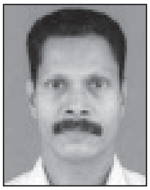

ഖസാക്കിന്റെ ഇതിഹാസം

ഒരു വായന

ഒ.വി. വിജയന്റെ കാർട്ടൂണുകൾക്കപ്പുറം ഓരോ വാക്കിലും മൂർത്തി ചിത്രങ്ങൾ കാണാനാവും എന്നതാണ് ഖസാക്കിന്റെ ഇതിഹാസവായനയുടെ പ്രത്യേകത.

മുമ്പ് രുചിച്ചിട്ടില്ലാത്ത രുചി, മുമ്പ് കേട്ടിട്ടില്ലാത്ത ശബ്ദം, മുമ്പ് എഴുതിക്കണ്ടിട്ടില്ലാത്ത വാക്ക്, മുമ്പ് അനുഭവിച്ചിട്ടില്ലാത്ത ശൈലി എന്നിവ അവതരിപ്പിക്കലാണ് എഴുത്തിലെ രസതന്ത്രം എന്ന് നമ്മെ ബോധ്യപ്പെടുത്തിയ 'ഖസാക്കിന്റെ ഇതിഹാസം' അഞ്ച് പതിറ്റാണ്ട് പിന്നിടുന്നു. ഈയിടെ ആ പുസ്തകം ഒന്നൂടെ വായിക്കാൻ എടുത്തു. ദീപൻ ശിവരാമൻ ഒരുക്കിയ രംഗാവിഷ്കാരം പാലക്കാട്ടെ തസ്രാക്ക് ഫെസ്റ്റിവലിന്റെ ഭാഗമായി കാണുവാനും ഭാഗ്യമുണ്ടായി.

പാലക്കാടൻ തനിമയുടെ മുദ്രയായ കരിമ്പനപോലെ പൊതിച്ചെടുക്കാൻ, വായിച്ചെടുക്കാൻ പണിപ്പെടുന്നതരം ഭാഷയാണെന്ന് കലാലയകാലത്ത് തോന്നിയതിനാൽ മാറ്റിവെച്ചു. ഞാൻ ജനിക്കുന്നതിന് മുമ്പേ ഭ്രൂണപ്പെട്ടതാണ് ഈ കൃതി. പിന്നെ ചില കുറിപ്പുകൾ വായിച്ചപ്പോൾ പതിറ്റാണ്ടുകൾക്ക് പിറകെയുള്ള കാര്യങ്ങൾ തനിമ ചോരാതെ വരച്ചിട്ട ചിത്രപ്രദർശനമാണ് ഖസാക്കിന്റെ ഇതിഹാസം എന്ന് മനസ്സിലായി. ശേഷം വായനയ്ക്ക് ശ്രമിച്ചു; പരിശ്രമിച്ച് തീർത്തു. മലബാർ മുസ്ലീം ഭാഷയും തമിഴും ചേർന്ന് തനി ഗ്രാമ്യപ്രയോഗങ്ങൾ നിഷ്കളങ്കതയുടെ അടയാളമായി മനസ്സേറി. വാമൊഴിയും വരമൊഴിയും സമന്വയിപ്പിച്ച നാടൻ വാക്കുകളുടെ ഇന്ദ്രജാലം കണ്ടു. ഗോത്രപ്പഴമ നിറച്ച വാക്കുകളാൽ ധ്വനിസാന്ദ്രമായ ചിത്രങ്ങൾ കോറിയിട്ടവയുണ്ട്. തസ്രാക്കിന്റെ പുരാവൃത്തങ്ങളാണ് നോവലിന് അവലംബം. അവിടുത്തെ ഞാറ്റുപുരയും അറബിക്കുളവും ഖസാക്കിന്റെ ഇതിഹാസത്തിൽ പകർത്തിയിരിക്കുന്നു.

കഥപറയുന്നതിലും കഥാപാത്രങ്ങളെ അവതരിപ്പിക്കുന്നതിലും നിർണ്ണിത രീതിയും നിയമവും ഈ കൃതയിൽ ഇല്ലേയില്ല. കാലഘട്ടവും പശ്ചാത്തലവും പച്ചത്തുള്ളൻ ചാടുന്നപോലെ തെന്നിക്കൊണ്ടേയിരിക്കുന്നു. കഥാപാത്രങ്ങൾ ഒന്നൊന്നായി വന്ന് കഥ പറഞ്ഞ് പോകുന്നു. ഓരോ കഥാപാത്രവും ഓരോരോ കഥയാവുന്നത് കാണാം. നായക കേന്ദ്രീകൃതമോ നായിക കേന്ദ്രീകൃതവുമോ അല്ല എന്നതാണ് ഖസാക്കിന്റെ കഥപറയുന്ന ഈ കൃതി. നാട്ടുമ്പുറത്തെ ചായമക്കാനിയുടെ സമാവറിന് ചുറ്റുമിരുന്ന ചൂടുചായമോന്തി കുശുമ്പും കുന്നായ്മയും ലോകവാർത്തയും വിനിമയം ചെയ്യപ്പെടുന്നത് വല്ലാത്തൊരു കാഴ്ചയാണ്. ചെരുപ്പ് കടിച്ച വ്രണവുമായി (അർബുദം) അള്ളാപ്പിച്ച മൊല്ലാക്ക സർക്കാർ ആശുപത്രയിൽ ചെല്ലുന്നതായുള്ള ഭാഗം ദൈന്യമാണ്. ചിതലി മലയും ചുരവും കടന്ന് വരുന്ന കാറ്റ് ഖസാക്ക്കാരുടെ വായുവാണ്. തുമ്പികൾ മരിച്ചവരുടെ ഓർമ്മയാണെന്നും ഓന്ത് മനുഷ്യരുടെ ചോരകുടിക്കുമെന്നും വായിക്കുമ്പോൾ അന്ധവിശ്വാസത്തിനപ്പുറത്ത് കുട്ടിക്കാല കുസൃതികളുടെ ഓർമ്മയും പേടിയും നമ്മിലുണരും.

ചൂട്ടിന്റേയും പാനീസിന്റേയും വെളിച്ചത്തിൽ നിന്നും നക്ഷത്ര ശോഭയിലേക്കുള്ള ദൂരം ഖസാക്കിന്റെ ഇതിഹാസത്തിൽ അളന്നിട്ടിട്ടുണ്ട്. കുട്ടാടൻ പൂശാരിയുടെ കാവിലെ പൂരത്തിന് ഗരുഡൻ തൂക്കവും മൈമൂനയുടെയും

നൈസാമലിയുടേയും വെറ്റിലയിലെ മഷിനോട്ടവും പ്രാചീന വിശ്വാസങ്ങളുടെ അടയാളമായി കിടക്കുന്നു. വസൂരി മരണവും മൊല്ലാക്കയുടെ മയ്യത്ത് കൊണ്ടുപോകലും പുസ്തകം മടക്കിവെച്ചാലും കണ്ണിൽ നിന്ന് പോകില്ല. ഓരോ അധ്യായം വായിക്കുമ്പോഴും അലക്ഷ്യമായി വായനക്കാർ ഓരോ കഥയ്ക്ക് പിന്നാലെ പോകുന്ന അവസ്ഥയുണ്ട്, സ്വാതന്ത്ര്യവും.

"നമ്മൾ ചാക്ന്നതോ എട്ടുകാലി ചാക്ണതോ ജാസ്തി വേദന" എന്ന് കുഞ്ഞാമിന രവി മാഷ്നോട് ചോദിക്കുന്നുണ്ട്. ദാർശനിക തലത്തിലേക്ക് ഇങ്ങനെ ചില (ചോദ്യങ്ങൾ) എത്തിനോട്ടങ്ങൾ നോവലിലുണ്ട്. യുക്തി മൈജാമലി, കുട്ടാടൻപൂശാരി, ചക്രു, കുഞ്ഞുന്തുറ, പാച്ചി, കാളി, തിത്തിബിയ്യുമ്മ, കൊടച്ചി, ചാന്തുമുത്തു, ശിവരാമൻ നായർ, മാധവൻ നായർ എന്നിങ്ങനെ എത്രകഥാപാത്രങ്ങൾ? സത്തിയം, പാനീസ്, ഷ്കോൾ, മാഷ്ഷേ, അവണീശ്, ബദരീങ്ങൾ, കോണെഴുത്ത്, പോയ്, പുഗമാട്ടെ എന്നിങ്ങനെ എത്രയോ വടിവ് തെറ്റിയ വാക്കുകൾ.

"ആവു, എത്തര പുഗ്ഗാണ്ട കിളിയേ"

"കാഫറിന്റെ സ്കൂളിൽ പുഗമാട്ടേ"

എത്ര വഴി (ദൂരം)? "ദാ, അട്ത്തന്നെ"

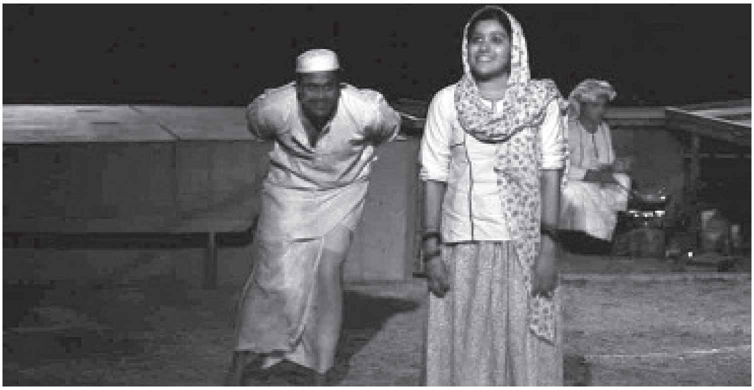

ഭദ്രമല്ലാത്ത കാലഘട്ടത്തിന്റെ പ്രത്യേകതകൾ ഉത്തരം കിട്ടാത്ത ചോദ്യങ്ങളായ് നോവൽ ബാക്കിവെക്കുന്നു. നാട്ടിൽ വസൂരി പടരുമ്പോൾ മാഷ് കുത്തിവെപ്പെടുക്കുന്നില്ല. വസൂരി രോഗം ജീവനെടുത്ത കുട്ടികളുടെ സ്ഥലം ഒഴിഞ്ഞ് കിടക്കുമ്പോൾ മറ്റ് കുട്ടികളുടെ പേര് വിളിക്കാനാവാതെ ഹാജർ പുസ്തകം മടക്കിവെക്കുന്ന മാഷ് കുട്ടികളുടെ മുന്നിൽ വിഷമം അടക്കുന്നതിന്റെ തീവ്രദു:ഖം വായിക്കാനുണ്ട്.

ചിതലിമല, പാടം, വരമ്പ്, കരിമ്പന, കാറ്റ്, ഞാറ്റുപുര, അറബിക്കുളം, ചായക്കട, ഏകാധ്യാപിക സ്കൂൾ, കിണറ്, ചെത്തുകാരന്റെ പന, തുമ്പി, ഓന്ത്, എട്ടുകാലി, പാമ്പ് അങ്ങനെ സ്ഥലങ്ങളും ജന്തുക്കളും കഥപറയുന്നു. മൊല്ലാക്ക, മൈമൂന, കുഞ്ഞാമിന, രവി, അപ്പുക്കിളി, പത്മ, ഷേഖ്,

"ആർക്കാനിച്ചയം മാഷ്ഷേ" എന്നിങ്ങനെയുള്ള സംസാരങ്ങൾ പലതുണ്ട്.

കൂമൻകാവിൽ തുടങ്ങി കൂമൻകാവിൽ അവസാനിക്കുന്നു ഖസാക്കിന്റെ ഇതിഹാസം. ഖസാക്കിന്റെ ബഹുസ്വരത എക്കാലത്തും പുലരേണ്ട ജാതിമതസങ്കലനത്തിന്റെ അർത്ഥവും നൈർമ്മല്യവും നമ്മെ ഓർമ്മപ്പെടുത്തുന്നു. ആദ്യതാളുകൾ വായിച്ച് അകത്ത് പ്രവേശിച്ചാൽ പുറത്ത് കടക്കാൻ തോന്നിക്കാത്ത വിസ്മയ ലോകമാണ് ഖസാക്കിന്റെ ഇതിഹാസം. എഴുത്തുകാരൻ അക്ഷരങ്ങളാൽ രൂപപ്പെടുത്തിയ ചിത്രങ്ങളാണ് ഈ നോവൽ. ഒ.വി. വിജയന്റെ കാർട്ടൂണുകൾക്കപ്പുറം ഓരോ വാക്കിലും മൂർത്ത ചിത്രങ്ങൾ കാണാനാവും എന്നതാണ് ഖസാക്കിന്റെ ഇതിഹാസവായനയുടെ പ്രത്യേകത.■

യാത്ര

റ്റി. ശ്രീഹരി, കോഴിക്കോട്

കേരള സ്റ്റേറ്റ് ഇലക്ട്രിസിറ്റി ബോർഡ് ലിമിറ്റഡിൽ ലീവ് ട്രാവൽ കൺസഷൻ (എൽ.ടി.സി) ആദ്യമായി ഏർപ്പെടുത്തിയതിന്റെ പശ്ചാത്തലത്തിൽ, എൽ.ടി.സി ഉപയോഗപ്പെടുത്തി. ഒരു ഉത്തരേന്ത്യൻ യാത്ര സംഘടിപ്പിക്കുന്നതിനെപ്പറ്റി എറണാകുളത്ത് കൂടിയ സംഘടനയുടെ എക്സിക്യൂട്ടീവ് കമ്മിറ്റിയോഗത്തിൽ ധാരണയായി. ഔദ്യോഗിക ജീവിതത്തിന്റെ പടികളിറങ്ങുവാൻ പോകുന്ന ശ്രീ. അലക്സ്മാമച്ചനെപ്പോലെയുള്ള സീനിയർ പ്രവർത്തകർക്ക് എൽ.ടി.സി ഉപയോഗപ്പെടുത്താനുള്ള ഒരു അവസരം കൂടിയാണ് ഈ ടൂർ പ്രോഗ്രാം എന്നു ഞങ്ങൾ കണക്കുകൂട്ടി. എറണാകുളം സ്വദേശി ശ്രീ. രമേഷ്ബാബു, അസിസ്റ്റന്റ് എക്സിക്യൂട്ടീവ് എൻജിനീയറെ യാത്രയുടെ സംഘാടക ചുമതല ഏൽപ്പിക്കുകയും, അദ്ദേഹം മുഖേന എറണാകുളം കേന്ദ്രമായി പ്രവർത്തിക്കുന്ന ഒരു പ്രമുഖ ട്രാവൽ/ടൂർ ഏജൻസിയെ ദൗത്യം ഏൽപ്പിക്കുകയും ചെയ്തു. കേരളത്തിലെ അതി കഠിനമായ ചൂടിൽ നിന്നും ഒരു രക്ഷപ്പെടൽ കൂടിയാകട്ടെ ഈ ടൂർ പ്രോഗ്രാം എന്നതിന്റെ അടിസ്ഥാനത്തിൽ, മദ്ധ്യവേനൽ അവധിക്കാലം തന്നെ ഈ ഫാമിലി ടൂറിലേക്കായി തീരുമാനിച്ചു. ഡൽഹി, സിംല, കുളു, മണാലി, അമൃത്സർ ആഗ്ര തുടങ്ങിയ പ്രകൃതി രമണീയങ്ങളായ പ്രദേശങ്ങളെ ഉൾപ്പെടുത്തി 8 ദിവസം നീണ്ടുനിൽക്കുന്ന ടൂർ പ്രോഗ്രാം ഏജൻസി തയ്യാറാക്കി 2017 ഏപ്രിൽ 28-ാം തീയതി എറണാകുളത്തുനിന്നും ആരംഭിച്ച് മെയ് 5-ാം തീയതി തിരിച്ച് എറണാകുളത്ത് സമാപിക്കുന്ന തരത്തിലായിരുന്നു പ്രോഗ്രാം ചാർട്ട് ചെയ്യിച്ചത്. അംഗങ്ങളിൽ പലർക്കും വിമാനയാത്ര പുതുമയായതിനാൽ നെടുമ്പാശ്ശേരിയിൽ നിന്നും ഡൽഹി വരെ വിമാനയാത്ര മതിയെന്ന് ഐകകണ്ഠേന നിശ്ചയിച്ചു. ശേഷം പ്രധാനപ്പെട്ട പ്രദേശങ്ങൾ കാണുന്നതിലേയ്ക്കായി 45 സീറ്റർ എ.സി. ബസും ടൂർ ഓപ്പറേറ്റേഴ്സ് സംഘടിപ്പിച്ചു. താമസത്തിനായി 3 സ്റ്റാറിനു മുകളിൽ

ഒരു മണാലിയൻ അപാരത

സൗകര്യങ്ങളുള്ള ഹോട്ടലുകളും, മലയാളി ഗൈഡിനേയും സജ്ജമാക്കിയിരുന്നു.

2017 ഏപ്രിൽ 28 വെള്ളിയാഴ്ച രാവിലെ 9.30 ന് നെടുമ്പാശ്ശേരിയിൽ എത്തിയപ്പോൾ എന്റെ പ്രിയ സുഹൃത്തുക്കൾ പലരും എത്തിച്ചേർന്നിരുന്നു. 25 പേരായിരുന്നു ഞങ്ങളുടെ യാത്രയിൽ ഉൾപ്പെട്ടിരുന്നത്. സുഹൃത്തുക്കളും, കുടുംബവും, എയർപോർട്ടുമെല്ലാം മൊത്തത്തിൽ എന്നെ ആശ്ചര്യപ്പെടുത്തി. ഏകദേശം 11.40 AM ന് സെക്യൂരിറ്റി ചെക്കിംഗ് കഴിഞ്ഞ് വിമാനം ഭൂമിയോടുള്ള ബന്ധം വിച്ഛേദിച്ച് അനന്ത വിഹായസിലേക്ക് കുതിച്ചു. കെ.എസ്. ഇ.ബി. യോടും, എസ്റ്റിമേറ്റിനോടും, ടെഡറിനോടും, എഗ്രിമെന്റ്സിനോടും, ബില്ലിനോടും, അസറ്റിനോടും വിട... ഞങ്ങളുടെ സ്വപ്നയാത്രയ്ക്ക് അങ്ങിനെ തുടക്കമായി.

മുൻപ് പലതവണ വിമാന യാത്ര ചെയ്തിട്ടുണ്ടെങ്കിലും, അവനാകാശത്ത് ഒന്നുലഞ്ഞപ്പോൾ ജന്മം തന്നവനെ അറിയാതെ മനസിൽ ഓർത്തുപോയി. മൂന്നു മൂന്നര മണിക്കൂറുകൾ കൊണ്ട് ഡൽഹി എയർപോർട്ടിൽ ഞങ്ങളുടെ " സ്പൈസ് ജെറ്റ് "സുരക്ഷിതമായി ലാന്റ് ചെയ്തു. ബാഗേജുകൾ കൈപ്പറ്റാൻ ഏകദേശം 45 മിനിട്ട് എടുത്തു. അല്പം താമസിച്ചെങ്കിലും ബേസിൽ ചെറിയാൻ എന്ന മലയാളി ഗൈഡ് വാഹന സഹിതം ഞങ്ങളെ സ്വീകരിക്കാൻ എത്തി.

ഡൽഹിയിൽ കുത്തബ്മിനാർ, രാഷ്ട്രപതി ഭവൻ, പാർലമെന്റ് മന്ദിരം, ഇന്ത്യഗേറ്റ്, അമർ ജവാൻജ്യോതി, രാജ്പഥ് എന്നിവ കണ്ട് രാത്രി ഫ്രഷ് അപ് ഒരുക്കിയിരുന്ന ഹോട്ടലിൽ എത്തി. കുളിച്ച് രുചികരമായ ഭക്ഷണം കഴിച്ചു. അല്പം വിശ്രമം. ശേഷം ഐതിഹാസികമായി സിംല യാത്ര തുടങ്ങി. ഡ്രൈവർ അതിസമർത്ഥൻ, രാജേഷ് ശർമ്മ ഒരു ചെറിയ മാരുതി

ടോയികാർ കൈകാര്യം ചെയ്യുന്ന ലാഘവത്തോടെ ആ വലിയ വണ്ടി അയാൾ ഇടുങ്ങിയ വഴികളിലൂടെയും, മലകളിലൂടെയും, താഴ്വരകളിലൂടെയും പായിച്ചു. യാത്രക്കിടയിൽ 'ദാബ' കളിൽ ചായകുടി, മറ്റ് അത്യാവശ 'ശങ്ക'കൾ തീർക്കൽ അങ്ങിനെ രാവിലെ 9 മണിയോടെ സിംലയിലെത്തി. റൂമിലെത്തി ഫ്രഷ് ആയശേഷം ബ്രേക്ക് ഫാസ്റ്റ്... കാണാൻ പോകുന്ന പ്രദേശത്തെ ഭൂപ്രകൃതി പരിഗണിച്ച് ചെറിയ വാഹനങ്ങളിലായിരുന്നു ഞങ്ങളുടെ പിന്നീടുള്ള യാത്ര ആദ്യം താരാദേവി ക്ഷേത്രം, ധാരാളം വാനര സംഘങ്ങളാൽ സമ്പുഷ്ടമാണവിടം. യാത്രക്കാരുടെ ഭക്ഷണ സാധാനങ്ങളും മറ്റും അക്രമണ സ്വഭാവത്തോടെ അവർ തട്ടി പറിച്ചു വാങ്ങി. വേറിട്ട ഒരു അനുഭവം, വളരെ ശാന്തമായ അന്തരീക്ഷമായിരുന്നു പരിസരത്ത്. ശേഷം കുഫ്രി, ഇന്ത്യൻ ഇൻസ്റ്റിറ്റ്യൂട്ട് ഓഫ് അഡ്വാൻസ്ഡ് സ്റ്റഡീസ്, രാഷ്ട്രപതിയുടെ വേനൽക്കാല വസതി, സിംലാമാൾറോഡ്. സിംലാമാൾ റോഡ് വളരെ രസകരമായിരുന്നു. വളരെ ഉയരത്തിലേക്ക് പോകുന്ന റോഡ്, ഇരുവശവും അടിപൊളി ബ്രാൻഡഡ് ഷോപ്സ് പർച്ചേസ് ചെയ്യാൻ നല്ല സൗകര്യം വാഹനങ്ങൾ കടത്തിവിടില്ല... ജനം വൈകിട്ട് ഉല്ലാസത്തോടെ തെരുവിലിറങ്ങും. ഗംഭീരമായ നടത്തം. തണുപ്പും കൂടിയായപ്പോൾ രസം

തന്നെ.. രാത്രി മടങ്ങി റൂമിലെത്തി. ഞാൻ താമസിച്ച റൂമിൽ ആരുടെയൊക്കെയോ കാൽ പെരുമാറ്റം, റൂം നമ്പർ ഒന്നു കൂടി നോക്കി ഉറപ്പുവരുത്തി... ഇല്ല... തെറ്റിയിട്ടില്ല. ആരൊക്കെയോ അകത്തുണ്ട്, മോഷണശ്രമമാണോ.. മെല്ലെ തുറന്നപ്പോൾ കുറെ വാനരൻമാർ ഞങ്ങളുടെ ബാഗുകളും, കവറുകളും തുറന്ന് മുഴുവൻ തുണികളും മറ്റുസാധനങ്ങളും വലിച്ചുവാരിയിട്ടിരുന്നു. ചിലതു ധരിച്ചു നോക്കിയിട്ടുമുണ്ട്. ഞങ്ങളെ കണ്ടതും അവർ ജനൽമാർഗം പുറത്തേക്ക് കുതിച്ചു. പെട്ടെന്നാണർത്തത്, സിംലയുടെ ശൈത്യവും പകലിന്റെ മനോഹാരിതയും, തണുത്തുവിറച്ച മരങ്ങൾക്കിടയിലൂടുള്ള പ്രഭാത സൂര്യന്റെ ഉയർത്തെഴുന്നേൽപും ആസ്വദിച്ചതിന്റെ പരിസമാപ്തി. ജനൽ അടക്കുവാൻ മറന്നുപോയി. മുറി രണ്ടാം നിലയിൽ മുകളിലാണല്ലോയെന്ന ആശ്വാസവും, ആരുവരുവാനാണ് മോഷണത്തിന് ഇവിടെ വരെ എന്ന വിശ്വാസവും ഹനിക്കപ്പെട്ടത്. ഞങ്ങളുടെ നിർഭാഗ്യമെന്നുപറയട്ടെ, മറ്റെല്ലാ റൂമിലും വച്ചിട്ടുള്ള "കുരങ്ങൻമാർ ശല്യക്കാരാണ്" എന്ന ഇംഗ്ലീഷ് ബോർഡ് ഹോട്ടലുകാർ എന്റെ റൂമിൽ വയ്ക്കാൻ മറന്നു.

തിരച്ചിലിനൊടുവിൽ താഴത്തെ നിലയിൽ നിന്നും, അങ്ങകലെ മരങ്ങളുടെ ചില്ലയിൽ നിന്നും നഷ്ടപ്പെട്ട വസ്ത്രങ്ങൾ ഹോട്ടൽ ബോയ്സ് പിറ്റേന്നു കൊണ്ടുവന്നു തന്നു.

അടുത്തയാത്ര ആരംഭിച്ചു കുളുവാലി വഴി മണാലിയിലേയ്ക്ക്....

രണ്ടുവശവും ചെങ്കുത്തായ ഹിമാലയത്തിന്റെ നടുവിലൂടെ ബീയാസ് നദി ഈ വേനൽക്കാലത്തും ഒഴുകിക്കൊണ്ടിരിക്കുന്നു. (മഞ്ഞുരുകിയുണ്ടായ നദി) ഒരു കൊക്കയുടെ അഗാധതയിലായി ബീയാസ് നദി. യാത്രയുടെ കാഠിന്യത്താൽ പലർക്കും തലവേദനയും. ഛർദിയും ഉണ്ടായി. ഇന്ത്യയിലെ ജലസമ്പത്തിൽ 25%വും ഹിമാചൽ പ്രദേശിനാണ് സ്വന്തമെന്നുള്ള യാഥാർത്ഥ്യം ഏതൊരു കെ.എസ്.ഇ.ബി.ക്കാരനേയും കോരിത്തരിപ്പിക്കും. ഏകദേശം 27436 MW ആണ് ഹിമാചൽ പ്രദേശിലെ ജലസമ്പത്ത്. ഇതുവരെ 8418 MW പദ്ധതികളിൽ വർഷം മുഴുവനും ജനറേഷൻ നടക്കുന്നു. ഇന്തയിലെ ഇലക്ട്രിസിറ്റി മിച്ച സംസ്ഥാനമാണ് ഹിമാചൽ പ്രദേശ്. ബീയാസ്, ചെനാബ്, രവി, ചന്ദ്രബാഗാ, യമുന, സറ്റ്ലജ് തുടങ്ങിയ നദികൾ ഹിമാചലിലാണ് ഉള്ളത്. ഇവയെല്ലാം മഞ്ഞുരുകിയുണ്ടാകുന്ന നദികളാണ്. ഒരു കാലം വരെ ഇന്ത്യയിലെ വലിയ പദ്ധതികളിലൊന്നായ ഭക്രാനങ്കൽ സത്‌ലജ് നദിയ്ക്കു കുറുകെയാണ്.

വൈകുന്നേരത്തോടെ കുളുവാലിയിലെത്തി. അസ്ഥി തുളയ്ക്കുന്ന തണുപ്പ് ആരംഭിക്കുകയായി. അങ്ങു ദൂരെ മലനിരകൾ മഞ്ഞു പുതയ്ക്കാൻ തുടങ്ങുന്ന കാഴ്ച അവിസ്മരീണമായിരുന്നു. ആ മലകളിൽ നിന്നും ഒഴുകുന്ന ജലം പുഴയായി പാറക്കെട്ടുകളിലൂടെ അലച്ചാർത്ത് താഴെയ്ക്കൊഴുകുകയാണ്. അവിടെയാണ് പ്രസിദ്ധമായ 'റാഫ്റ്റിംഗ്' എന്ന ബോട്ടിംഗ് സമ്പ്രദായം. വായു നിറച്ച ഫൈബർ ബോട്ടുകൾ നദിയിലൂടെ പാറക്കെട്ടുകലിൽ തട്ടിത്തെറിച്ച്, ഇടിച്ചു മറിഞ്ഞ് ഏകദേശം 7 കിലോമീറ്ററോളം ഒഴിക്കിനനുസരിച്ച് മുന്നോട്ട് പോകുന്നതാണ് റാഫ്റ്റിംഗ്. ആറ് ആളുകൾക്ക് ഒരേസമയം ഫൈബർ ബോട്ടിൽ സഞ്ചരിക്കാം രസകരമായ ഒരു അനുഭവം തന്നെയായിരുന്നു 'റാഫ്റ്റിംഗ്'.

ശേഷം ചെറു വാഹനങ്ങളിൽ യാത്രയാരംഭിച്ചു. ഐതിഹാസികമായ 'മണാലിയിലേക്ക്' രാത്രിയോടെ ഞങ്ങൾക്കായി ഒരുക്കിയിരുന്ന ഹോട്ടലിലെത്തി. ഇരുട്ടുപരന്നിരുന്നു. ഹോട്ടലിന് മുൻപിലായുള്ള വിശാലമായ ആപ്പിൾത്തോട്ടം. പർവ്വതങ്ങൾക്കഭിമുഖമായിട്ടായിരുന്നു ഹോട്ടൽ മുറികൾ നൽകിയിരുന്നത്. ഭക്ഷണം കഴിഞ്ഞു വിശ്രമം. പിറ്റേന്ന് രാവിലെ മുറിയിലെ കർട്ടൻ വകഞ്ഞ് മാറ്റി പർവ്വതത്തിലേക്കൊന്നു നോക്കി... ഹോ.... മുന്നിൽ ഭീമാകാരങ്ങളായ മഞ്ഞുമലകൾ, വെള്ള പുതച്ച് സൂര്യപ്രകാശം പതിച്ച് വെട്ടിത്തിളങ്ങുന്നു. സിനിമകളിലും, സ്വപ്നങ്ങളിലും മാത്രം പരിചിതമായ കാഴ്ചകൾ. അവിടെ പകൽ കൂടുതലും രാത്രി കുറവുമാണ്. ഏതാണ്ട് 5 മണിയോടെ സൂര്യനുദിക്കും, രാത്രി 7.30 വരെ സന്ധ്യയാണ്.

രാവിലെ ഭക്ഷണശേഷം ഞങ്ങളുടെ യാത്ര വീണ്ടും തുടങ്ങുകയായി. നേരെ ഐസ് പോയിന്റിലേക്ക് പോയി മഞ്ഞു തൊട്ടു. പോകുന്ന വഴി പലരും വാടകയ്ക്ക് ബൂട്സുകളും, കോട്ടുകളും ഗ്ലൗസുകളും വാങ്ങിവച്ചു. മലയടിവാരത്തെത്തിയപ്പോഴാണ് അതിന്റെ ആവശ്യകത ബോധ്യപ്പെട്ടത്. പിന്നീട് മലകയറ്റമായിരുന്നു. മുകളിലോട്ട് കയറുന്തോറും ശ്വാസം നിൽക്കുന്നതുപോലെ..... എന്തായാലും ഒഴുകി താഴേക്ക് വന്ന് ഉറഞ്ഞ മഞ്ഞുപാളികൾ തൊട്ടു നോക്കാനായി. അടുത്തുള്ള പാറക്കെട്ടുകളിൽ ഇരുന്നു വിശ്രമിച്ചശേഷം അങ്ങു താഴെ പാർക്ക് ചെയ്തിരുന്ന ഞങ്ങളുടെ വാഹനങ്ങളിലേക്ക്. ശേഷം സോളാംഗ് വാലിയിലേക്ക്... പാരാഗ്ലൈഡിംഗ്, റോപ് കാർ ഇവയായിരുന്നു അവിടത്തെ പ്രത്യേകത. ഒരു മഞ്ഞുമലയുടെ മുകളിലേക്ക് റോപ് കാറിൽ പോയി, അവിടന്നു പാരച്യൂട്ടിൽ ഗ്ലൈഡ് ചെയ്യുന്ന ഒരു സംഭവം... ശേഷം യാത്ര തുടരുകയാണ്.

ഹിഡുംബി ടെംബിൾ.....

തുടരും

പരിസ്ഥിതി

പി.എൻ. ബിജു

പുഷ്പമേള 2017

വേനൽക്കാലത്തും മലനിരകളിൽ ഹിമകണികകളും മൂടൽ മഞ്ഞും നിറഞ്ഞു നിൽക്കുന്ന പശ്ചിമഘട്ടത്തിലെ പ്രധാന വിനോദസഞ്ചാര കേന്ദ്രമാണ് മൂന്നാർ.

കേരളത്തിലെ വൈദ്യുതി പദ്ധതികളുടെ തലതൊട്ടപ്പനായ പള്ളിവാസൽ ജല വൈദ്യുത പദ്ധതിയുടെ ഭാഗമായ രാമസ്വാമി അയ്യർ തടയണയുടെ ഓരത്തു സ്ഥിതി ചെയ്യുന്ന മനോഹരമായ ഹൈഡൽ പാർക്ക് സഞ്ചാരികളുടെ മനം കുളിർപ്പിക്കുന്ന സങ്കേതമാണ്. വൈദ്യുതി ബോർഡിന്റെ സമ്മാനമായ ഹൈഡൽ ടൂറിസം പദ്ധതി കഴിഞ്ഞ 15 വർഷമായി വളർന്നു പടർന്നത് ഈ മണ്ണിലാണ്. ഇവിടെയാണ് പൂക്കളുടെ ഉത്സവമായ പുഷ്പമേള 2017 അരങ്ങേറിയത്. കഴിഞ്ഞ 2 വർഷമായി മൂന്നാറിലെ ഹോട്ടൽ റസ്റ്റോറന്റ് അസ്സോസിയേഷനുമായി ചേർന്ന് നടത്തിയിരുന്ന മേള ഈ വർഷം ഹൈഡൽ ടൂറിസം സ്വന്തം അദ്ധ്വാനത്തിലും വിയർപ്പിലും ആണ് നടത്തിയത്. 2017 ഏപ്രിൽ മുതൽ മെയ് 21

കേരളത്തിലെ വൈദ്യുതി പദ്ധതികളുടെ തലതൊട്ടപ്പനായ പള്ളിവാസൽ ജല വൈദ്യുത പദ്ധതിയുടെ ഭാഗമായ രാമസ്വാമി അയ്യർ തടയണയുടെ ഓരത്തു സ്ഥിതി ചെയ്യുന്ന മനോഹരമായ ഹൈഡൽ പാർക്ക് സഞ്ചാരികളുടെ മനം കുളിർപ്പിക്കുന്ന സങ്കേതമാണ്. വൈദ്യുതി ബോർഡിന്റെ സമ്മാനമായ ഹൈഡൽ ടൂറിസം പദ്ധതി കഴിഞ്ഞ 15 വർഷമായി വളർന്നു പടർന്നത് ഈ മണ്ണിലാണ്.

വരെ മുതിരപ്പുഴ ജലാശയത്തിനു തീരത്തു അരങ്ങേറിയ മേള ഒരു പക്ഷെ ഇത് വരെ നടത്തപ്പെട്ടതിൽ ഏറ്റവും നീണ്ടു നിന്ന പുഷ്പമേളയാണ് ഏപ്രിൽ 28 ന് മൂന്നാർ ഗ്രാമ പഞ്ചായത്ത് പ്രസിഡന്റാണ് മേള ഉദ്ഘാടനം ചെയ്തത്.

മേളയിൽ വിവിധ വർണ്ണങ്ങളിലുള്ള റോസ്, ജെർബര, പെറ്റനിയ, ബ്ലോക്സ്, അഡീനിയ, ജമന്തി, വിങ്ക തുടങ്ങിയ നിരവധി പൂച്ചെടികൾ പ്രദർശനത്തിനും വില്പനയ്ക്കും ഒരുക്കിയിരുന്നു.

റോസാപൂക്കളിൽ തീർത്ത വിവിധ രൂപങ്ങൾ കാഴ്ചയുടെ വ്യത്യസ്തമായ ഒരു ലോകം തീർക്കുന്നവയായിരുന്നു.

കൂടാതെ പ്രദർശനം കാണാനെത്തിയ കുട്ടികൾക്ക് പ്രത്യേകം വിനോദ പരിപാടികൾ മേളയിൽ സജ്ജമാക്കിയിരുന്നു. അതോടൊപ്പം കുട്ടികൾക്കും മുതിർന്നവർക്കും ഒരു പോലെ ആസ്വദിക്കാവുന്ന വിവിധ ഗെയിമുകൾ, രുചിയുടെ വൈവിധ്യം സമ്മാനിക്കുന്ന ഫുഡ് കോർട്ട് തുടങ്ങിയവയും ഈ വർഷത്തെ മേളയുടെ വിശേഷതകളായിരുന്നു. വൈകുന്നേരങ്ങളിൽ ഹൈഡൽ പാർകികനെ ആകമാനം മനോഹരമാകുന്ന തരത്തിലുള്ള ദീപാലങ്കാരം ഒരുക്കുവാനും ആയത് മേളയിലെത്തുന്നവരുടെ പ്രശംസ പിടിച്ചു പറ്റുന്നതിനും ഈ വർഷത്തെ പുഴ്പമേള സാക്ഷ്യം വഹിച്ചു. ഈ വർഷത്തെ പുഷ്പമേളക്ക് രാജ്യത്തിന്റെ വിവിധ ഭാഗങ്ങളിൽ നിന്നും കൂടാത വിദേശ രാജ്യങ്ങളിൽ നിന്നും കുട്ടികളും മുതിർന്നവരുമടക്കം എത്തിയത് 1,50,000 ൽ കൂടുതൽ ആളുകളായിരുന്നു.■

STAFF Corner

Minutes of the Functional Committee Meeting to discuss about the Online Transfer Module (Officers) held on 07.07.17 at 4.00 pm at the Conference Room, ITCU, 3rd floor, Vydyuthi Bhavanam, Thiruvananthapuram.

Participants:

- Mr. Ram Mahesh R, Chief Personnel Officer
- Ms. Mini George, Deputy Chief Engineer (HRM)-I
- Mr. Bipin Sankar, Deputy Chief Engineer, TRAC (C/o Engineers Association)
- Mr. Sreekumar P.K., Deputy Chief Engineer (IT)
- Mr. Sathyarajan J., Executive Engineer, ITCU
- Mr. Baby John, Assistant Executive Engineer, O/o the Dir (T&SO)(C/o KSEBOA)
- Ms. Jasmine Banu, Assistant Executive Engineer,O/o the CE(PED) (C/o KSEBOA)
- Mr. Shaj Kumar,AEE, O/o the Dir(D,S &GE),(C/o Engineers Association)
- Mr. S.Vijayan, Asst. Engineer, O/o the CE (REES) (C/o KEOF)
- Mr. Sudhakaran Nair R., Sr. Superintendent, (C/o KPBOF)
- Mr. S. Shajahan, Sr. Superintendent, O/o the CE (HRM)(C/o KSEBOA)
- Mr. S. Mohana Chandran R., Sr. Supent, Board Secretariate (C/o KSEBOA)
- Mr. Madhavan Namboothiri K.V.,Sr. Superintendent, O/o the Dy.CE (HRM-I)
- Mr. K.S.Sunil, Secretary, KPBPF
- Mr.Ananthakrishnan M S, Secretary, KEOF
- Mr.Noble Gulab S.T., Treasurer, KEOF
- Mr. Narayanan M, Assistant Executive Engineer, ITCU
- Mr. Kiran, Programmer, ITCU
- Mr. Pradeep Kumar K.S., Senior Assistant, G E Section, O/o the CE (HRM)

The meeting commenced at 04.00 p.m. The following clarifications/modifications were proposed in the meeting:

Modification in Index Calculation Formula: Based on the MoM of the functional committee meeting held on 26.5.2017, the index calculation formula was reworked and proposed. The proposed formula is Index, I=W1*W2*W3*(sum of PijDij(r)i)*W4);

where

N = Total years of service

i = 0 to N – 1

Pij= Number of days of service at a particular station in "ith" year of service in the "jth" spell.

Dij= Shortest Road Distance in Kilometer from domicile office to working office.

r is a constant. When 'r' is assigned a value 0.75, it is observed that a reasonable index is getting generated for employees with different lengths of service periods. If required, the value of 'r' may be reviewed after the verification of trial order by O/o the CE (HRM)

Office Preference Index, W4: W4, in the index calculation formula is W4=1+K (No. of Requests Out-No. Of Requests In)/(Total no. of Assigned Posts); where K is Office Preference Multiplier (with values 1,1.3,1.6 or2 depending upon the office type) But for the General Transfer 2017-18 W4 will be taken as 'K' itself. The value of 'K' for all offices should be furnished by the Sub Committee nominated by the Functional Committee.

· **Maintaining Gender Ratio:** While calculating the index, it is noticed that the index values of female officers are generally less. Hence the committee recommended that in a station the ratio of males and females in each category who have declared same station as domicile should be computed and it should be ensured that female officers should be retained in the posting strength after transfer, at least at this ratio. But if in any case female number exceeds the minimum number required as per ratio, the general index

will be retained without any change. In addition to this in the Domicile Station list, Adjacent District list, Zonal list and State List the order should be rearranged in such a manner that the ratio is maintained all through the list.

3 Year Place Protection inside the Domicile station: If a person is eligible to be retained in his/her domicile and he/she is occupying the present seat for less than 3 years he/she will not be shifted from the seat even if a person having higher index has applied for that seat. The persons eligible for nominated protection will be posted to the requested seat, subject to availability.

Concept of Deemed Domicile Section: As decided in the meeting with Director (HRM) of 23.5.2017, employees who have more than 3 years of continuous service in the districts Thiruvananthapuram, Kollam, Alappuzha, Ernakulam and Kottayam while having their declared domicile in other districts, the service will be reckoned as 'deemed domicile' by the system for the entire period after first three years. The distance for such cases will be reckoned as 8 km.

Calculation of Posting Strength: The posting strength in different quota (domicile/ adjacent district/region/state) will be calculated after deducting protected seats from total posting strength. Reduction in posts due to rounding will be adjusted in State Quota.

Officers on Maternity Leave: The officers who are on maternity leave will be retained in the present office.

Cut-Off Date: Last date of application (26.06.2017) should be taken as cut-off date.

Chance of Re-option after Index Publishing: The index will be published after the fixing of Medical Priority Index 'W2' by Medical Committee. All officers will have a chance for re-option after publishing of trial list.

The meeting concluded at 7.00 p.m.

Sd/-
Deputy Chief Engineer (IT)

KERALA STATE ELECTRICITY BOARD LIMITED

(Incorporated under the Indian Companies Act, 1956)
Reg. Office: Vydyuthi Bhavanam, Pattom, Thiruvananthapuram - 695 004, Kerala.
CIN: U40100KL2011SGC027424
Website: www.kseb.in
Phone: +91 471 2514456, 2514575, 2514504
Fax: 0471 2554039 E-mail: secretary@ksebnet.com

ABSTRACT

Establishment – Committee to supervise Online General Transfer – Sanctioned – Orders issued.

Corporate Office (Administration)

B.O. (CMD) No. 1743/2017 (Estt.II/4083/2017) Dated, Thiruvananthapuram 07.07.2017

Read: Note No. CMD/103/Gen.Transfer/2017 dated 05.07.2017 of the Chairman & Managing Director.

ORDER

The annual General Transfer 2017 is under process and KSEB Limited is implementing Online General Transfer for the first time. As the Board switches from manual to an online system, it is essential to ensure that transfer norms are not violated when posting orders are issued. As per Note read above, the Chairman & Managing Director has ordered to constitute a Committee of Directors to oversee, supervise and pre-check all transfers effected by online method before the orders are issued. The Committee consists of the following members:

1. Director (Finance)
2. Director (Corporate Planning, Generation-Electrical, SCM & Safety)
3. Director (Generation-Civil & HRM)

The Chief Engineer (HRM) and Chief Personnel Officer are co-opted as members of the Committee. The Committee is to be convened as many times as possible to ensure that all categories of transfers are pre-checked before orders are issued.

Orders are issued accordingly.

By Order of the Chairman & Managing Director,
Sd/-
Rajthilakan M.G,
Secretary (Administration)

സാഹിത്യം

പി ജെ വർഗീസ് മലമേൽ

ഓർമ്മകളിൽ ഒരു സുൽത്താൻ

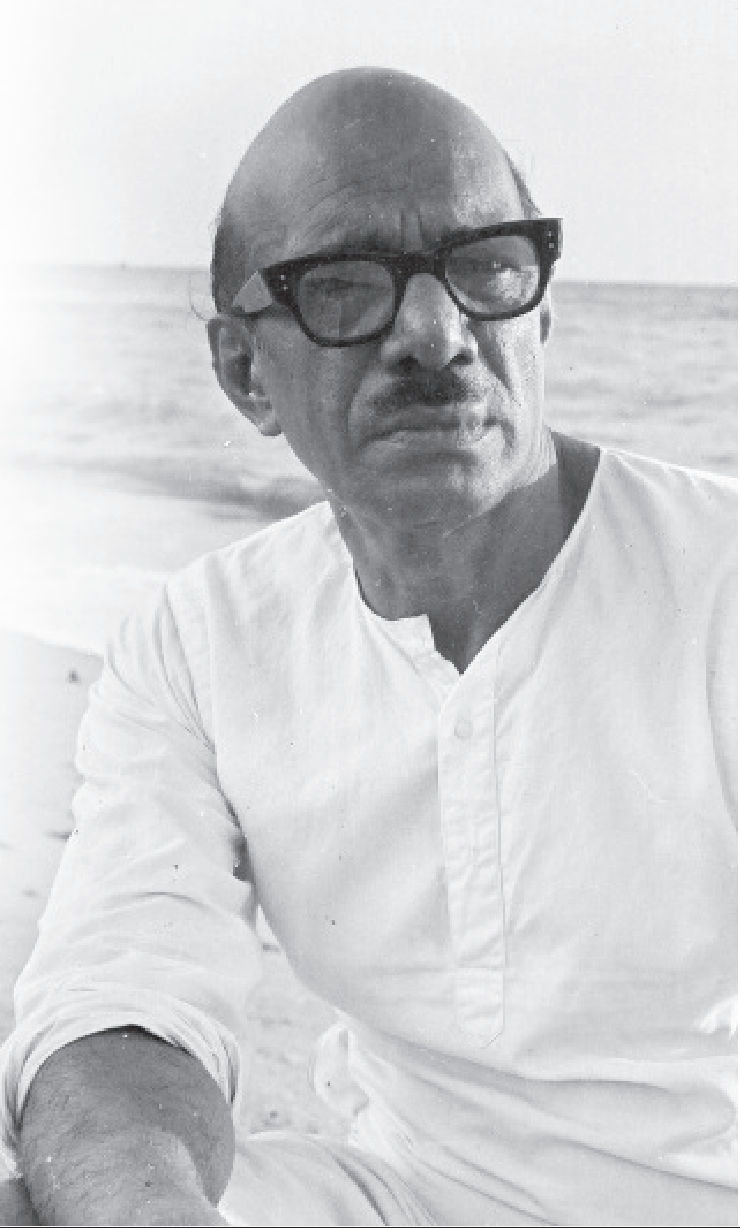

എല്ലാ ലോകങ്ങളെയും എല്ലാ ജീവരാശികളെയും സാഗരങ്ങളെയും പർവതങ്ങളെയും താങ്കളെയും എന്നെയും എല്ലാറ്റിനെയും സൃഷ്ടിച്ച ആദ്യന്തവിഹീനനായ സർവേശാ, ലോകങ്ങളെ എല്ലാം ആലംബമില്ലാതെ നിർത്തിയിരിക്കുന്ന അങ്ങയുടെ അനുഗ്രഹം ഞങ്ങളിൽ ഉണ്ടാകണമേ!" എന്ന് പ്രാർഥിച്ചുകൊണ്ട് കഥകൾ എഴുതിയ ബഷീറിന്റെ കഥകൾ അവസാനിക്കുന്നില്ല. ജീവിതത്തെ മറ്റാർക്കും കഴിഞ്ഞിട്ടില്ലാത്തരീതിയിൽ നോക്കിക്കാണുവാനും സ്നേഹിക്കുവാനും കഴിഞ്ഞ അസാധാരണ പ്രതിഭയായിരുന്നു ബഷീർ. തനിമലയാളത്തിന്റെ ഭാഷയിലൂടെ അനശ്വര കഥാപാത്രങ്ങളെയും കാലാനിവർത്തികളായ കഥാസന്ദർഭങ്ങളെയും സൃഷ്ടിച്ച ബഷീറിന്റെ 'ബാല്യകാലസഖി'യിൽ പ്രണയം വ്യക്തികളുടെ സ്വകാര്യമായ അനുഭവത്തിൽ നിന്നുയർന്ന് സമുദായത്തെത്തന്നെ മാറ്റിത്തീർക്കുന്ന ഒരു നവോത്ഥാന വികാരമായിത്തീരുന്നുണ്ട്. നരകത്തിന്റെ ദ്വീപിൽ സ്വർഗം പണിയുകയാണ് ഇവിടെ സ്നേഹത്തിന്റെ നിയോഗം. ഓർമ്മകളിൽ ഭൂതകാലത്തിൽ കുരുങ്ങിപ്പോയ ഒരു തലമുറയും പ്രകൃതിയെപ്പോലെ സ്വച്ഛവും നിഷ്കളങ്കവുമായ മറ്റൊരുതലമുറയും ഇതിൽ കാണാം. അനുരാഗത്തിന്റെ നിറങ്ങളെക്കുറിച്ച് നമുക്കിന്നുള്ള ബോധം സൃഷ്ടിച്ചതുതന്നെ 'ബാല്യകാല സഖി', 'പ്രേമലേഖനം', 'മതിലുകൾ' അടക്കമുള്ള ഏതാനും കൃതികളാണ്. മതിലുകൾ എന്ന നോവൽ നമ്മുടെ ഭാഷയുടെ മഹത്തായ നേട്ടങ്ങളിലൊന്നാണ് ഇതിലും ബഷീർതന്നെയാണ് കഥാപാത്രം. അദ്ദേഹം ജയിലിൽ കിടക്കുമ്പോൾ തൊട്ടപ്പുറത്തുള്ള പെൺജയിലിൽ കിടക്കുന്ന നാരായണിയെ പ്രേമിച്ച കഥ. തമ്മിൽ കാണാതെ മണം അനുഭവിച്ചും ശബ്ദം കേട്ടും മാത്രമാണിവർ പ്രേമിക്കുന്നത്.

"തമ്മിലൊന്നു കാണാനെന്തുവഴി?"
ഞാൻ പറഞ്ഞു
"ഞാനൊരു വഴിയും കാണുന്നില്ല"
നാരായണി പറഞ്ഞു.
"ഞാനിന്നു രാത്രി കിടന്നോർത്തുകരയും!"
"ജയിലിന്റെ പടുകൂറ്റൻ വാതിൽ ഭയങ്കരശബ്ദത്തോ

ടെ എന്റെ പിറകിൽ അടഞ്ഞു. ഞാൻ തനിച്ചായി. ഞാൻ ആ സുഗന്ധം പരത്തുന്ന ചുവന്ന റോസാപ്പൂവു കൈയിലെടുത്തു നോക്കിക്കൊണ്ട് ആ പെരുവഴിയിൽ സ്തബ്ധനായി വളരെനേരം നിന്നു."

സഫലമാകാതെപോയ ആ പ്രേമകഥ മനുഷ്യമനസിനെപ്പറ്റി, സ്നേഹബന്ധങ്ങളെപ്പറ്റി, സ്വാതന്ത്ര്യത്തെപ്പറ്റി, ജീവിതത്തെപ്പറ്റി നമുക്കുള്ള പല സങ്കൽപ്പങ്ങളെയും കീഴ്മേൽ മറിച്ചുകളഞ്ഞു. സ്നേഹത്തിന്റെ പുതിയ അടയാളങ്ങൾ കേരളീയർക്ക് നൽകുകയാണ് ബഷീർ കഥകൾ ചെയ്തത്. സ്നേഹത്തിന് എത്ര വർണങ്ങളുണ്ട് എന്ന് 'ബാല്യകാല സഖി'യും 'മതിലുകളും പതുക്കെ പറയുമ്പോൾ സ്നേഹം എത്ര കഠിനമാണെന്ന് പ്രേമലേഖനത്തിൽ ബഷീർ ഉറക്കെപ്പറയുന്നു. പെണ്ണിന്റെ ആയിരം ഡബിൾ ക്രൂരഹൃദയം!' എന്നാണ്.

കേശവൻനായരെന്ന യുവാവ് സാറാമ്മ എന്ന യുവതിയിൽ അനുരക്തനാവുന്നതാണ് 'പ്രേമലേഖന'ത്തിലെ ഇതിവൃത്തം. രണ്ടു കഥാപാത്രങ്ങൾ മാത്രമുള്ള നിർദോഷമായ ഫലിതരസം ഓരോ പുറത്തും തുളുമ്പുന്ന ഇതുപോലൊരു ചെറുകൃതി അക്കാലത്തെങ്ങും മലയാളികൾ വായിക്കാൻ സംഗതിയായിട്ടില്ല. ചുമ്മ അങ്ങ് ഇരുന്നും കിടന്നും നടന്നുമൊക്കെ സ്നേഹിച്ചാൽ പോരേ? അങ്ങനെ സ്നേഹിക്കുന്ന ജോലി സാറാമ്മയ്ക്ക് തരപ്പെടുത്തിക്കൊടുത്ത ബഷീർ തന്റെ നെഞ്ചുകൊണ്ട് തന്റെ വാക്യങ്ങൾക്കൊണ്ട് തന്റെ ഭാഷകൊണ്ട് സ്നേഹത്തെ പ്രാർഥനയെ ജീവിതത്തെ അളന്ന ഒരാളായതുകൊണ്ട് ഒരു വലിയ ബഷീറായി നാം അറിയാതെ സ്നേഹിച്ചുപോകുന്നു. ബഹുമാനിക്കുന്നു. പ്രേമലേഖനത്തിലെ കേശവൻ നായർ സ്നേഹം കിട്ടാതെ വന്നപ്പോൾ വേറൊരു വഴിതന്നെ കണ്ടുപിടിച്ചു. "ഇവിടെ ഞാൻ കെട്ടിത്തൂങ്ങിച്ചാകും. ചത്തു തൂങ്ങിക്കിടക്കുമ്പോൾ കാലിൽ വലിയ ഒരു കടലാസ് എഴുതി തൂക്കിയിരിക്കും: ലോകമേ എന്റെ മരണവും ക്രൂരഹൃദയയായ സാറാമ്മയുമായി യാതൊരു ബന്ധവുമില്ല!.."

സാറാമ്മയ്ക്കുവേണ്ടി
ചത്ത കേശവൻ
എന്ന്,
പാവത്താൻ (ഒപ്പ്)

ജീവിതത്തെ മറ്റാർക്കും കഴിഞ്ഞിട്ടില്ലാത്തരീതിയിൽ നോക്കിക്കാണുവാനും സ്നേഹിക്കുവാനും കഴിഞ്ഞ അസാധാരണ പ്രതിഭയായിരുന്നു ബഷീർ.

ശ്രമം കൂടാതെയുള്ള ശൈലിയും സാമാന്യങ്ങളായ സംഭവങ്ങളെക്കൂടി രസകരവും ആകർഷകവുമാക്കുന്ന പ്രതിപാദനരീതിയും ബഷീർ കഥകളെ സജീവങ്ങളാക്കുന്ന കലാസൃഷ്ടികളാക്കുന്നു. 'സെക്കൻഡ് ഹാൻഡ്' എന്ന കഥയിൽ മാതാവായ ശാരദ എന്ന സ്ത്രീ ഭൂതസൃഷ്ടിയാകുന്നു. വ്യവസ്ഥകളുടെ പിതൃത്വത്തേയും മാതൃത്വത്തേയും ഇവിടെ ചോദ്യം ചെയ്യപ്പെടുന്നു. ഇവിടെ ഗോപിനാഥൻ എന്ന പത്രാധിപരുടെ മുറിയിൽ അഭിയംതേടി വന്ന ശാരദയ്ക്ക് അയാൾ രാത്രിയിൽ അഭയം കൊടുക്കുന്നതോടൊപ്പം ശാരദയിൽ സുന്ദരമായ ആത്മാവിനെയും കാണുന്നു. ശാരദയെ ഓരൊറ്റ രാത്രികൊണ്ട് സ്നേഹിക്കുന്നു. ശാരദ പൊട്ടിക്കരഞ്ഞുകൊണ്ട് പറഞ്ഞു:

"ഞാൻ ചീത്ത സ്ത്രീയാണ്"

ഗോപിനാഥൻ പൊട്ടിച്ചിരിച്ചു.

സുദീർഘമായ നിശബ്ദതയ്ക്കുശേഷം ഗോപിനാഥൻ ചോദിച്ചു.

"എന്നിട്ട് കുഞ്ഞെവിടെ"

"മരിച്ചുപോയി. ഞാൻ അവിവാഹിതയാണ്."

"ആ മനുഷ്യൻ എവിടെ"– ആ മനുഷ്യൻ ശാരദയെ ഉപേക്ഷിച്ചു. ഗോപിനാഥന്റെ ഹൃദയം ശൂന്യമായിരുന്നു. പ്രേമമില്ല. അവർ രജിസ്ട്രാർ മുമ്പാകെ ഭാര്യാഭർത്താക്കന്മാരായി – ശാരദ ഗോപിനാഥനെ ഈശ്വരനെപ്പോലെ കണ്ടു ജീവിച്ചു. ജീവിത അനുഭവത്തിലുണ്ടാകുന്ന അനുരാഗദർശനത്തിന്റെ ഈ മാറ്റം ജീവിതത്തിന്റെ സാമാന്യസ്വഭാവമാണ്. സ്നേഹത്തെക്കുറിച്ച് വിവരിക്കുന്ന നമ്മുടെ ബോധങ്ങളെല്ലാം തെറ്റിക്കാൻ ബഷീർ തന്റെ കൃതികളിൽ ശ്രമിക്കുന്നുണ്ട്. പൂവൻപഴം എന്ന കഥ ബഷീർക്കഥകളുടെ ആന്തരികസത്ത മുഴുവൻ ഉൾക്കൊള്ളുന്ന മനോഹരമായ ഒരു ദാമ്പത്യത്തിന്റെ നർമ്മമധുരമായ ചിത്രീകരണമാണ്. സ്ത്രീപുരുഷബന്ധത്തിന്റെ സവിശേഷതകൾ ഇവിടെ കഥാകാരൻ അപഗ്രഥിക്കുന്നു. പൂവൻ പഴത്തെച്ചൊല്ലി 'ഫട്ടറൂക്കോ' എന്നു പറയുന്നമാതിരി അടികിട്ടുകയും 'ഭ' 'ബുസ്ക്' എന്നു പറയുന്നമാതിരി ഇരിക്കുകയും ചെയ്ത ജമീലാബീബി ഒമ്പതുതവണ പെറ്റു. അബ്ദുൾഖാദർ സാഹിബിനും വളരെ വയസായി. പല്ലൊക്കെ പോയി. രണ്ടുപേരും നരച്ചുകൂനി. പടുകിഴവനും കിഴവിയും മക്കളും മക്കളുടെ മക്കളുമായി അങ്ങനെ കഴിഞ്ഞുവരികയാണെ

ങ്കിലും അബ്ദുൾഖാദർ സാഹിബ് ചിരിച്ചുകൊണ്ട് ജമീലാബീവിയോട് ചോദിക്കും:

"മഹാറാണി! .... പണ്ടു നീ പൂവൻ പഴം വേണമെന്നു പറഞ്ഞപ്പോൾ രാത്രി പുഴ നീന്തി ഞാനെന്താ കൊണ്ടു വന്നത്?"

ജമീലാബീബി ചിരിച്ചുകൊണ്ട് പറയും:

"പൂവൻ പഴം"

മൂപ്പർ ചോദിക്കും

"അതെങ്ങനെ ഇരുന്നു?"

മൂപ്പത്തി പറയും

"ഓറഞ്ചുപോലെ ഉരുണ്ട്"

ആത്മാർഥതയുടെ ആർജ്ജവമാർന്ന ലളിതമനോജ്ഞമായ ശൈലിവിശേഷംകൊണ്ട് അനുഗ്രഹീനമാണ് 'പൂവൻ പഴം' എന്ന കഥ.

ബഷീർ സഞ്ചരിച്ചിരുന്ന ലോകം ദാരിദ്ര്യത്തിന്റേയും ഉന്മാദത്തിന്റേതും വിശപ്പിന്റേതുമായിരുന്നു. വിശപ്പ് ഒരു അനുഭവമാണെന്നും വിശപ്പ് ഒരു കാലഘട്ടത്തിന്റെ അനുഭവമാണെന്നും വിശപ്പിന്റെ നീറ്റലും പുകച്ചിലും അനുഭവിച്ചിട്ടുള്ളവർക്കു മാത്രമേ അറിയൂ. വിശക്കുമ്പോൾ വയറ് വലുതാകുമെന്നും വിശക്കുമ്പോൾ വയറ് ആകാശമാകുമെന്നും ഇന്ന് പലർക്കും അറിയില്ല. പക്ഷേ ബഷീറിനറിയാം. ഇന്നോർക്കുമ്പോൾ ഫലിതമായി തോന്നുന്ന ജീവിതത്തിലെ വലിയ സത്യങ്ങളാണ് ആ എഴുത്തുകാരൻ നമ്മെ അറിയിച്ചത്. അനുഭവത്തിന്റെ പുനർനിർവചനമാണ് ബഷീർ തന്റെ കൃതികളിലൂടെ നിരന്തരമായി ചെയ്തുപോന്നിരുന്നത്. "ജീവിതനിഴൽപ്പാടുകൾ" എന്ന കൃതിയിലെ നായർ ഒരു നേരത്തെ ആഹാരത്തിനായി പലരോടും കേണപേക്ഷിക്കുന്നുണ്ട്. ഒട്ടിയ വയറ് തടവിക്കൊണ്ട് പരിഭ്രാന്തമായ നയനങ്ങൾ ഉയർത്തിക്കൊണ്ട് വരണ്ട തൊണ്ടയിലൂടെ പതറുന്ന സ്വരത്തിൽ അയാൾ യാചിച്ചു.

"എനിക്കു വിശക്കുന്നു. വല്ലതും തരിക!"

ക്രൂരതയോടെ ജനങ്ങൾ അയാളെ ആട്ടിയോടിച്ചു.

"എന്താടാ നിന്റെ പേര്?"

"മുഹമ്മദ് അബ്ബാസ്." പതറിക്കൊണ്ട് ആയാൾ പറഞ്ഞു.

ഇൻസ്പെക്ടറുടെ ചോദ്യമുണ്ടായി.

"മോഷ്ടിച്ചിട്ടുണ്ടോടാ?"

അയാളുടെ രണ്ടു കണ്ണുകളിൽ നിന്നും ബാഷ്പം ഒഴുകി. വിവശനായി അയാൾപറഞ്ഞു: "ഞാൻ ഒരിക്കലും മോഷ്ടിച്ചിട്ടില്ല. വിശപ്പിന്റെ കാഠിന്യം കൊണ്ട് ഞാൻ ചെയ്തുപോയതാണ്." വിധിയുടെ ക്രൂരതയിൽ ഉഗ്രമായ വിശപ്പിന്റെ മുമ്പിൽ എല്ലാം മറന്നുപോയ ആളാണ് ബഷീർ. അദ്ദേഹത്തിന്റെ രചനകളിൽ ചിലത് കെട്ടുകഥകളാവാം. ചിലതിൽ യാഥാർത്ഥ്യത്തിന്റെ അംശങ്ങളുണ്ടാവാം. യഥാർത്ഥ്യം എന്നുപറയുന്നത് ആത്മകഥാപരം എന്നതിനു സമാനമാണ്. ബഷീർ ഭാഷയുടെ അതിരുകൾ തേടിപ്പോകുകയല്ല ചെയ്തത്. ബഷീർ അനുഭവത്തിന്റെ അതിരുകൾ തേടിപ്പോവുകയാണ് ചെയ്തത്. ഇതിൽ ഒന്നു സഞ്ചാരമായിരുന്നു. സ്വാതന്ത്ര്യസമരജ്വാല നാടാകെ ഉയർന്നിന്ന കാലഘട്ടത്തിൽ സ്വാതന്ത്ര്യസമരത്തിന്റെ അഗ്നിയും മനസിൽ പേറി ബഷീർ എഴുതിയ രചനകളെല്ലാംതന്നെ ചരിത്രത്തിന്റെ ഒരേടായി മാറുന്നുണ്ട്.

"നമുക്ക് വാർണച്ചായത്തിലുള്ള യേശുക്രിസ്തുവിന്റെ വലിയ ഭാവനാചിത്രം. അതിന്റെ ഇരുവശങ്ങളിലായി രണ്ട് സാധാരണ ഫോട്ടോ; ഒന്ന് ക്ഷീണിച്ച മുഖത്തോടുകൂടിയ മധ്യവയസ്കൻ, മറ്റൊന്ന് സമൃദ്ധമായ ചുരുളൻ മുടിയും പുഞ്ചിരിതൂകുന്ന വലിയ കണ്ണുകളും. അങ്ങനെ പ്രസരിപ്പോടുകൂടിയ സുമുഖനായ യുവാവ് ഈ വിധത്തിലാണ് ആദ്യമായി മറിയാമ്മ കാണുന്നത്."

മാതൃഭൂമിയെ സ്വതന്ത്രയാക്കാൻ മുന്നോട്ടുവന്ന ചെറുപ്പക്കാർ അവസാനം കാരാഗൃഹത്തിന്റെ ഇരുൾമുറികളിൽ ബന്ധിക്കപ്പെട്ടു. അവരുടെ ആഗ്രഹങ്ങൾ അങ്ങനെ അവസാനിച്ചു. ഭാവനയിൽ അവർ കെട്ടിപ്പടുത്ത മണിസൗധങ്ങൾ യാഥാർത്ഥ്യത്തിന്റെ കൊടുങ്കാറ്റിൽ തകർന്നു ദൂളിയായിത്തീർന്നു എന്ന് 'ഒരു ജയിൽപ്പുള്ളിയുടെ ചിത്രം' എന്ന കഥയിൽ ബഷീർ പറയുന്നു.

"സഹോദരീ നിങ്ങളെന്നെ മറന്നുകളയുക. വലപ്പോഴും നിങ്ങളെന്റെ വീട്ടിൽ പോവുകയാണെങ്കിൽ എന്റെ അമ്മച്ചിയോടും അപ്പച്ചനോടും പറയണം അവിടെ ആ ഇരിക്കുന്ന എന്റെ ചിത്രം നശിപ്പിച്ചുകളയുവാൻ.... ഈ സത്യം അറിയിക്കരുത്. എന്റെ മുടി അധികവും കൊഴിഞ്ഞുപോയിരിക്കുന്നു. ബാക്കിയുള്ളത് നരച്ചും. എനിക്ക് രണ്ടു കണ്ണുകൾ ഉണ്ടായിരുന്നു. ഇപ്പോൾ വലത്തേതു മാത്രമേയുള്ളു. ചുവന്ന തുറിച്ച് രക്തനക്ഷത്രം പോലെ....

മംഗളാശംസകളോടെ,

നിങ്ങളുടെ ജയിൽപ്പുള്ളി നമ്പർ 1051."

ബഷീർ അനുഭവിച്ച വേദനകളെക്കുറിച്ചും രാഷ്ട്രീയത്തടവുകാർക്ക് അനുഭവിക്കേണ്ടിവന്ന ദുരിതങ്ങളെക്കുറിച്ചും മർദ്ദനങ്ങളെക്കുറിച്ചും 'ഓർമ്മക്കുറിപ്പ്' എന്ന പുസ്തകത്തിൽ വായിക്കാം.

1994 ജൂലൈ 5-ന് ബഷീർ യാത്രയായി. "സുഹ്റാ, ഞാൻ മരിച്ചുപോകും" എന്നു കരഞ്ഞ മജീദിന്റെയും ജീവിതവ്യഥയുടെ സർഗധന്യതയുടെ വിങ്ങുന്ന 'കുരു' ചുംബിച്ചു പൊട്ടിച്ച 'സുഹ്റ'യെന്ന കാമുകിയുടെയും ശാന്തമൗനച്ചിറകിൻ കീഴിലെത്തിയിട്ടുണ്ടാവും ബഷീർ, തീർച്ച.■

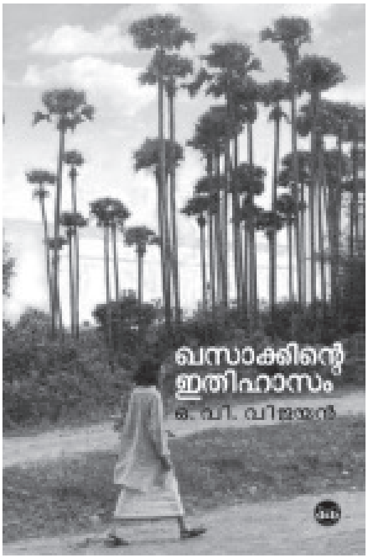

കഥപറയുന്നതിലും കഥാപാത്രങ്ങളെ അവതരിപ്പിക്കുന്നതിലും നിർണ്ണയ രീതിയും നിയമവും ഈ കൃതിയിൽ ഇല്ലേയില്ല. കാലഘട്ടവും പശ്ചാത്തലവും പച്ചത്തുള്ളൻ ചാടുന്ന പോലെ തെന്നിക്കൊണ്ടേയിരിക്കുന്നു.